Extraflame®

Riscaldamento a Pellet

PL

INSTRUKCJA UŻYTKOWNIKA PIECYKI NA PELETY

MADE IN ITALY
design & production

MARIELLA AD - MARIELLA PLUS AD

004332945 - Rev 000

⚠ UWAGA




POWIERZCHNIE MOGĄ BYĆ BARDZO GORĄCE!
ZAWSZE STOSOWAĆ RĘKAWICE OCHRONNE!

Podczas spalania jest uwalniana energia cieplna, która prowadzi do znacznego nagrzania powierzchni, drzwiczek, klamek, elementów sterowniczych, szybek, przewodów spalinowych i ewentualnie przedniej części urządzenia.
Unikać kontaktu z takimi elementami, jeżeli nie posiada się odpowiedniej odzieży ochronnej (rękawice ochronne znajdujące się w wyposażeniu).
Poinformować dzieci o takim zagrożeniu i podczas funkcjonowania trzymać je z dala od paleniska.

POLSKI **4**

UWAGA **4**
BEZPIECZEŃSTWO **4**
KOSERWACJA ZWYCZAJNA **6**
MONTAŻ **7**
SZCZEGÓŁY MARIELLA AD **10**
SZCZEGÓŁY MARIELLA PLUS AD **11**
RESET TERMOSTATU Z SONDĄ (MARIELLA AD) **12**
BEZPIECZNIK **12**
PRZEWODY KANAŁOWE GORĄCEGO POWIETRZA (MARIELLA PLUS AD) **12**
POWIETRZE SPALANIA **12**
POZYCJA PIECA KOMINKOWEGO **13**
UWAGI NA TEMAT PRAWIDŁOWEGO DZIAŁANIA **13**
PELETY I ŁADOWANIE **14**
ZASOBNIK NA PELETY **14**
PILOT ZDALNEGO STEROWANIA (OPCJA) **15**
IKONY PILOTA ZDALNEGO STEROWANIA 16
WKŁADANIE BATERII 16
WSKAZÓWKI I ŚRODKI OSTROŻNOŚCI DOTYCZĄCE KORZYSTANIA Z PILOTA ZDALNEGO STEROWANIA 16
TABLICA STEROWANIA **17**
LEGENDA IKON 17
MENU GŁÓWNE 18
OSTRZEŻENIA OGÓLNE 18
USTAWIENIA DO PIERWSZEGO WŁĄCZENIA **19**
DATA-GODZ. **19**
JĘZYK **19**
STOPNI **19**
FUNKCJONOWANIE I LOGIKA **20**
TRYB **21**
WENTYLACJA **21**
PRZEWODY KANALOWE (MARIELLA PLUS AD) **21**
AIR ZONE CONTROL (MARIELLA PLUS AD) **22**
EASY SETUP **22**
CHRONO **22**
AKTYWACJA **23**
TRYB CHRONO **23**
PRG 1-4 ..... **23**
PRZYKŁAD 24
PRZEDZIAŁ CHRONO 24
MANUAL **24**
TEMPERATURE SET **24**
AUX **24**
USTAWIENIA **25**
WYŚWIETLACZ **25**
STAND BY **25**
DZIAŁANIE Z DODATKOWYM TERMOSTATEM (OPCJA) 25
DELTA T **26**
PIERWSZE LADOW **26**
CZYSZC ZWYCZAJNE **26**
RESET **26**
WI-FI **26**
DZIAŁANIE I ROZWIĄZANIA 27
EASY CONTROL 27
FUNKCJE DODATKOWE **28**
INSTALACJA TERMOSTATU DODATKOWEGO (OPCJA) 28
FUNKCJONOWANIE PRZEWODÓW KANAŁOWYCH Z TERMOSTATEM LUB SONDĄ (OPCJA) 28
OPOZNIONE WYLACZENIE 30
BLOKADA PRZYCISKOW 30
CZYSZCZENIE I KONSERWACJA **31**
KONSERWACJA **31**
OKRESOWE CZYSZCZENIE WYKONYWANE PRZEZ UŻYTKOWNIKA 31
KONSERWACJA ZWYCZAJNA WYKONYWANA PRZEZ WYKWALIFIKOWANYCH TECHNIKÓW **34**
WYCOFANIE Z UŻYTKOWANIA (KONIEC SEZONU GRZEWCZEGO) 34
WIZUALIZACJA **37**
ALARMY **37**
UNIESZKODLIWIANIE **39**
SYMBOL EN 16510-1 ..... **40**

Dziękujemy Państwu za wybranie naszej firmy; nasz produkt jest idealnym rozwiązaniem pod względem ogrzewania stworzonym dzięki najnowszej technologii, wysokiej jakości wykonania oraz design zawsze na czasie, w celu zagwarantowania Państwu bezwzględnego bezpieczeństwa podczas ogrzewania, które zapewnią Wam płomienie.

UWAGA

Niniejsza instrukcja obsługi jest integralną częścią produktu: należy upewnić się, że zawsze towarzyszy urządzeniu, nawet w przypadku przekazania go innemu właścicielowi lub użytkownikowi lub w razie przeniesienia do innego miejsca. W przypadku jej uszkodzenia lub zagubienia, zwrócić się po kolejny egzemplarz do serwisu technicznego znajdującego się na Państwa terenie. Niniejszy produkt jest przeznaczony do zastosowania, do którego został wyprodukowany. Wyklucza się jakąkolwiek odpowiedzialność kontraktową i poza kontraktową producenta za obrażenia na osobach i zwierzętach oraz za szkody na rzeczach wynikające z błędnego montażu, regulacji, konserwacji oraz nieprawidłowego użycia.
Montażu musi dokonać wykwalifikowany personel, który podejmie się całkowitej odpowiedzialności za ostateczne zainstalowanie i poprawne funkcjonowanie produktu. Konieczne jest również zastosowanie się do wszystkich przepisów i rozporządzeń krajowych, regionalnych i gminnych istniejących w kraju, w którym zostało zamontowane urządzenie, oraz do wskazówek zawartych w niniejszej instrukcji obsługi.
Należy użytkować urządzenie zgodnie z wszystkimi przepisami lokalnymi, regionalnymi, krajowymi i europejskimi.
W razie niezastosowania się do takich środków ostrożności, Producent uchyla się od odpowiedzialności.
Po usunięciu opakowania, upewnić się o integralności i kompletności jego zawartości. W przypadku nieprawidłowości, zwrócić się do sprzedawcy, od którego zakupiono urządzenie. Wszystkie komponenty elektryczne wchodzące w skład produktu, gwarantujące jego poprawne funkcjonowanie, muszą być wymieniane wyłącznie na oryginalne części pochodzące z autoryzowanego serwisu technicznego.

BEZPIECZEŃSTWO

- **URZĄDZENIE MOŻE BYĆ UŻYTKOWANE PRZEZ DZIECI W WIEKU POWYŻEJ 8 ROKU ŻYCIA I OSOBY O OGRANICZONYCH ZDOLNOŚCIACH FIZYCZNYCH, ZMYSŁOWYCH I PSYCHICZNYCH LUB NIEPOSIADAJĄCE WY-**

STARCZAJĄCEGO DOŚWIADCZENIA, POD WARUNKIEM, ŻE BĘDĄ ONE NADZOROWANE LUB ZOSTANĄ POUCZONE NA TEMAT BEZPIECZNEGO UŻYTKOWANIA URZĄDZENIA I ZWIĄZANYCH Z NIM ZAGROŻEŃ.

- ZABRANIA SIĘ OBSŁUGI GENERATORA OSOBOM (RÓWNIEŻ DZIECIOM) O OGRANICZONYCH ZDOLNOŚCIACH CZUCIOWYCH I PSYCHO-FIZYCZNYCH LUB NIEDOŚWIADCZONYM CHYBA, ŻE SĄ ONE NADZOROWANE I POUCZONE PRZEZ OSOBĘ ODPOWIEDZIALNĄ ZA ICH BEZPIECZEŃSTWO.
- CZYSZCZENIE I KONSERWACJA NALEŻĄCE DO ZADAŃ UŻYTKOWNIKA NIE MOGĄ BYĆ WYKONYWANE PRZEZ DZIECI BEZ NADZORU.
- NALEŻY NADZOROWAĆ DZIECI, ABY NIE BAWIŁY SIĘ URZĄDZENIEM.
- NIE DOTYKAĆ GENERATORA, JEŻELI JEST SIĘ NA BOSO ORAZ Z MOKRYMI LUB WILGOTNYMI CZĘŚCIAMI CIAŁA.
- ZAKAZUJE SIĘ DOKONYWANIA JAKICHKOLWIEK ZMIAN NA URZĄDZENIU.
- NIE CIĄGNĄĆ, ODŁĄCZAĆ, SKRĘCAĆ KABLI ELEKTRYCZNYCH WYCHODZĄCYCH Z PRODUKTU, NAWET JEŻELI SĄ ONE ODŁĄCZONE OD SIECI ZASILANIA ELEKTRYCZNEGO.
- ZALECA SIĘ UMIESZCZENIE KABLA ZASILAJĄCEGO TAK, ABY NIE WCHODZIŁ W KONTAKT Z GORĄCYMI CZĘŚCIAMI URZĄDZENIA.
- PO WYKONANIU MONTAŻU WTYCZKA ZASILANIA MUSI BYĆ DOSTĘPNA.
- UNIKAĆ ZATYKANIA LUB ZMNIEJSZANIA OTWORÓW NAPOWIETRZAJĄCYCH W LOKALU ZAMONTOWANIA, OTWORY NAPOWIETRZAJĄCE SĄ NIEZBĘDNE DO POPRAWNEGO SPALANIA.
- DRZWICZKI KOMORY SPALANIA MUSZĄ BYĆ ZAWSZE ZAMKNIĘTE PODCZAS PRACY I MOGĄ BYĆ OTWIERANE TYLKO W CELU DODANIA PALIWA, ROZPALANIA I CZYSZCZENIA.
- PODCZAS ZWYCZAJNEGO FUNKCJONOWANIA PRODUKTU, DRZWICZKI PALENISKA MUSZĄ POZOSTAWAĆ ZAMKNIĘTE.
- GDY URZĄDZENIE FUNKCJONUJE JEST GORĄCE, W SZCZEGÓLNOŚCI ZEWNĘTRZNE POWIERZCHNIE I DLATEGO TEŻ ZALECA SIĘ ZWRÓCENIE MAKSYMALNEJ UWAGI
- PRZED WŁĄCZENIEM URZĄDZENIA PO DŁUŻSZYM OKRESIE NIEUŻYWANIA, SPRAWDZIĆ OBECNOŚĆ EWENTUALNE ZATKANIA.
- PIEC ZOSTAŁ ZAPROJEKTOWANY DO SAMOREGULACJI W OKREŚLONYCH WARUNKACH DZIAŁANIA.
- GENERATOR ZOSTAŁ ZAPROJEKTOWANY DO FUNKCJONOWANIA W KAŻDYCH WARUNKACH KLIMATYCZNYCH, W PRZYPADKU SZCZEGÓLNIE

NIESPRZYJAJĄCYCH WARUNKÓW (SILNY WIATR, MRÓZ) MOGĄ INTERWENIOWAĆ SYSTEMY BEZPIECZEŃSTWA, KTÓRE GO WYŁĄCZĄ. W TAKIM PRZYPADKU, NALEŻY SIĘ SKONTAKTOWAĆ Z SERWISEM TECHNICZNYM I NIGDY NIE DEZAKTYWOWAĆ SYSTEMÓW BEZPIECZEŃSTWA.

- **W PRZYPADKU POŻARU W KANALE DYMOWYM NALEŻY ZASTOSOWAĆ ODPOWIEDNIE ŚRODKI GASZĄCE PŁOMIEŃ LUB ZWRÓCIĆ SIĘ DO STRAŻY POŻARNEJ.**
- **URZĄDZENIE NIE MOŻE BYĆ UŻYWANE DO SPALANIA ODPADÓW**
- **NIGDY NIE UŻYWAĆ BENZYNY, PARAFINY, PŁYNU DO ZAPALNICZEK, ALKOHOLU ETYLOWEGO LUB PODOBNYCH PŁYNÓW DO WŁĄCZANIA LUB „PONOWNEGO ZAPALANIA" PIECA.**
- **NA ETAPIE NAPEŁNIANIA NIE DOPROWADZAĆ DO KONTAKTU PRODUKTU Z WORKIEM Z PELETAMI**
- **MAJOLIKI SĄ WYSOKIEJ JAKOŚCI PRODUKTAMI RZEMIEŚLNICZYMI I JAKO TAKIE MOGĄ POSIADAĆ MIKROPUNKCIKI, PĘKNIĘCIA POWIERZCHNIOWE I ZNIEKSZTAŁCENIA CHROMATYCZNE. TAKIE WŁAŚCIWOŚCI ŚWIADCZĄ O ICH WYSOKIEJ JAKOŚCI. EMALIA I MAJOLIKA, ZE WZGLĘDU NA ICH RÓŻNY WSPÓŁCZYNNIK ROZSZERZALNOŚCI CIEPLNEJ, WYTWARZAJĄ NIEWIELKIE ZARYSOWANIA (PĘKNIĘCIA POWIERZCHNIOWE), KTÓRE ŚWIADCZĄ O ICH AUTENTYCZNOŚCI. DO CZYSZCZENIA MAJOLIK ZALECA SIĘ UŻYCIE SUCHEJ MIĘKKIEJ SZMATKI; W PRZYPADKU ZASTOSOWANIA ŚRODKA MYJĄCEGO LUB PŁYNU, NALEŻY WZIĄĆ POD UWAGĘ, ŻE MOŻE ON SIĘ PRZEDOSTAĆ DO PĘKNIĘĆ I UWIDOCZNIĆ JE.**
- **PONIEWAŻ PRODUKT MOŻE SIĘ WŁĄCZAĆ SAMODZIELNIE ZA POMOCĄ TERMOSTATU CZASOWEGO LUB ZDALNIE ZA POMOCĄ ODPOWIEDNICH APLIKACJI, SUROWO ZABRANIA SIĘ POZOSTAWIANIA WSZELKICH ŁATWOPALNYCH PRZEDMIOTÓW W ZAKRESIE ODLEGŁOŚCI WSKAZANYCH NA TABLICZCE DANYCH TECHNICZNYCH.**
- **WYGLĄD WEWNĘTRZNYCH CZĘŚCI KOMORY SPALANIA MOŻE SIĘ POGORSZYĆ, JEDNAK NIE MA TO WPŁYWU NA PRAWIDŁOWE DZIAŁANIE.**

KOSERWACJA ZWYCZAJNA

Zgodnie z dekretem z 22 stycznia 2008 nr 37 art. 2 za zwyczajną konserwację uważa się interwencje mające na celu ograniczenie zużycia podczas normalnego użytkowania jak również stawienie czoła wydarzeniom prowadzącym do wykonania podstawowych interwencji, które nie zmieniają konstrukcji danej instalacji oraz jej przeznaczenia zgodnie z zaleceniami obowiązującej normy technicznej i instrukcją obsługi i konserwacji producenta.

MONTAŻ

INFORMACJE OGÓLNE

Punkty oparcia i/lub wsparcia muszą mieć odpowiednią nośność, aby utrzymać całkowity ciężar urządzenia, wyposażenia i jego obudowy. Aby zapewnić prawidłowe działanie, piec musi być ustawiony poziomo.
Podłączenia przewodów odprowadzania spalinowych i hydraulicznych muszą być wykonywane przez wykwalifikowany personel, który musi wystawić dokumentację zgodności instalacji według obowiązujących przepisów krajowych.
Instalator musi dostarczyć deklarację zgodności systemu właścicielowi lub jego przedstawicielowi, zgodnie z obowiązującymi przepisami, wraz z:

1) instrukcją obsługi i konserwacji urządzenia oraz elementów instalacji (jak na przykład czopuchy, komin itp.);
2) fotostat lub zdjęcie tabliczki komina;
3) instrukcję obsługi instalacji (jeśli jej dotyczy).

Zaleca się, aby poprosić instalatora o pokwitowanie dostarczonej dokumentacji i przechować je z kopią dokumentacji technicznej dotyczącej wykonanej instalacji.
W przypadku instalacji w budynkach mieszkalnych, należy wcześniej zasięgnąć porady administratora.
Gdzie przewidziano, po zainstalowaniu sprawdzić emisję spalin. Ewentualnie przygotowany punkt odbioru musi gwarantować szczelność.

KOMPATYBILNOŚĆ
Zabroniona jest instalacja wewnątrz budynków z zagrożeniem pożarowym. Zabrania się również instalacji wewnątrz pomieszczeń mieszkaniowych, w których istnieją następujące warunki:

1. w których znajdują się urządzenia na ciekłe paliwo o działaniu ciągłym lub nieciągłym, które pobierają powietrze do spalania z pomieszczenia, w którym są one zainstalowane.
2. w których znajdują się urządzenia gazowe typu B przeznaczone do ogrzewania pomieszczeń, z produkcją lub bez produkcji ciepłej wody użytkowej oraz w przyległych lub połączonych pomieszczeniach.
3. w których podciśnienie mierzone podczas działania, między środowiskiem zewnętrznym i wewnętrznym jest większe od 4 Pa.

NB.: Urządzenia szczelne można również zainstalować w warunkach wskazanych w punktach 1, 2 ,3 niniejszego paragrafu.

INSTALACJA W ŁAZIENCE, SYPIALNI I W KAWALERKACH
W łazienkach, sypialniach i apartamentach typu kawalerka jest dopuszczalna tylko instalacja szczelna lub instalacja urządzeń z komorą paleniskową zamkniętą i z poborem powietrza spalania z zewnątrz.

MINIMALNE ODLEGŁOŚCI OD MATERIAŁÓW PALNYCH

Dopuszcza się montaż w pobliżu materiałów palnych lub wrażliwych na ciepło, **pod warunkiem zachowania odpowiednich odległości bezpieczeństwa, określonych w CEMI (Informacje o oznakowaniu CE), w Deklaracji właściwości użytkowych (DWU) oraz na etykiecie z danymi technicznymi, umieszczonej na generatorze.**

Uwaga dotyczy wyłącznie wkładów kominkowych na pelet (EN 16510-2-6): Kopia etykiety z danymi technicznymi znajduje się również w dokumentacji dołączonej do generatora.

Zaleca się, aby boczne i tylne ścianki oraz powierzchnia nośna były wykonane z niepalnego materiału.
Jeśli podłoga jest wykonana z materiału palnego, zaleca się użycie zabezpieczenia z materiału niepalnego, które musi zakrywać obszar pod urządzeniem i rozciągać się z przodu co najmniej na odległość wskazaną jako d_F.
W przypadku instalacji w pobliżu materiałów niepalnych konieczne jest zachowanie minimalnej odległości z boku i z tyłu, równej odległości wskazanej jako d_{non}.
W przypadku produktów posiadających tylne elementy odległościowe jest dopuszczalny montaż na równi ze ścianą, ale wyłącznie tylnej części.

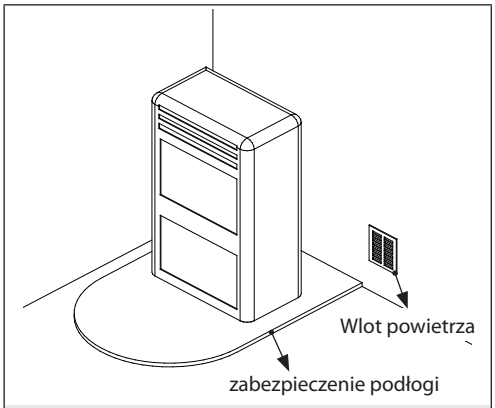

Konieczne jest również zastosowanie się do wszystkich przepisów i rozporządzeń krajowych, regionalnych i gminnych obowiązujących w kraju, w którym zostało zamontowane urządzenie oraz do instrukcji wskazanych w niniejszej dokumentacji.

PRZYGOTOWANIE DO KONSERWACJI

W celach konserwacyjnych może być konieczne oddalenie produktu od sąsiednich ścian. Taką czynność musi wykonać technik upoważniony do rozłączenia kanałów odprowadzania produktów spalania i ich późniejszego podłączenia. W przypadku urządzeń podłączonych do instalacji hydraulicznej, należy przygotować podłączenie pomiędzy instalacją a produktem w taki sposób, aby na etapie konserwacji, wykonywanej przez wykwalifikowanego technika, można było odsunąć urządzenie na przynajmniej 1 metr od przyległych ścian

MONTAŻ WKŁADÓW

W przypadku montażu wkładów, należy uniemożliwić dostęp do wewnętrznych części urządzenia i podczas wyjmowania musi być uniemożliwiony dostęp do części pod napięciem.
Wszelkie okablowanie, jak np. kabel zasilający lub sondy otoczenia, muszą być umieszczone w taki sposób, aby nie zostały uszkodzone podczas ruchu wkładu lub nie miały kontaktu z gorącymi częściami. W przypadku montażu w szybie wykonanym z materiału palnego, zaleca się zastosowanie wszelkich środków ostrożności wskazanych w przepisach dotyczących montażu

WENTYLACJA I WIETRZENIE POMIESZCZEŃ INSTALACJI

Wentylacja w przypadku pieca niehermetycznego i/lub instalacji niehermetycznej musi być wykonana z zachowaniem minimalnej powierzchni wskazanej poniżej (przyjmując największą z proponowanych wartości):

Kategorie urządzeń	Norma odniesienia	Procent przekroju netto w odniesieniu do przekroju wyjściowego dymu urządzenia	Minimalna wartość netto otworu przewodu wentylacyjnego
Piece kominkowe na pelet	EN 16510-1 ; EN 16510-2-6	-	80 cm^2
Kotły	EN 303-5	50%	100 cm^2

W każdych warunkach, w tym w obecności okapów wyciągowych i/lub kontrolowanych systemów wymuszonej wentylacji, różnica ciśnień między pomieszczeniami instalacji pieca a otoczeniem musi zawsze wynosić ≥ -4 Pa (np. -3 Pa jest wartością akceptowalną)

Wloty powietrza muszą spełniać następujące wymagania:
- Muszą być zakryte kratką, metalową siatką itd. nie ograniczając jednak przekroju użytkowego netto;
- Muszą być wykonane tak, aby umożliwić konserwację;
- Muszą być umieszczone w taki sposób, aby nie powodować zatkania;

Dopływ czystego i niezanieczyszczonego powietrza może być uzyskany również z pomieszczenia przyległego do pomieszczenia montażu (napowietrzanie i wentylacja bezpośrednia), o ile jest on swobodny i pochodzi ze stałych otworów połączonych z zewnątrz.
Przylegające pomieszczenie nie może być wykorzystywane, jako garaż, magazyn materiałów łatwopalnych ani przeznaczony do działalności zagrożonej pożarem, łazienka, sypialnia czy wspólne pomieszczenie w budynku.

ODPROWADZANIE SPALIN

Generator ciepła pracuje w podciśnieniu i jest wyposażony w wentylator na wyjściu do wyciągania spalin. System odprowadzania spalin musi być oddzielny dla danego generatora; niedozwolone jest odprowadzanie spalin do kanału dymowego współdzielony z innymi urządzeniami.

Komponenty systemu odprowadzania spalin z produktów spalania muszą być dobrane i zwymiarowane zgodnie z obowiązującymi przepisami w zależności od konkretnej sytuacji w miejscu zainstalowania.
Powinno się wykonać następujące kontrole:

- System komina należy ocenić zgodnie z następującymi normami technicznymi (w stosownych przypadkach): EN 15287-1, EN 15287-2, EN 13063-1, EN 13063-2, EN 1457, EN 1806, EN 1856-1, EN 1856-2 i EN 13384-1;
- Prawidłowe działanie systemu komina należy zweryfikować zgodnie z normą EN 13384-2 w zależności od konkretnej sytuacji w miejscu instalacji;
- Instalacja hermetycznie zamkniętych urządzeń musi również uwzględniać normy EN 13063-3 i EN 14989-2;
- W przypadku, gdy z uwagi na wymiary przewiduje się pracę w warunkach wilgoci, zapewnić odpowiedni system do gromadzenia kondensatu i jego odpływu z syfonem.
- Długość poziomego odcinka musi wynosić minimum, a w każdym razie nie więcej niż 2 metry, przy minimalnym nachyleniu w górę wynoszącym 3%
- Liczba zmian kierunków łącznie z zastosowaniem elementu w kształcie „T" nie może przekraczać 4.
- Konieczne jest zapewnienie połączenia „T" z korkiem zbierającym kondensat u podstawy pionowego odcinka.
- Pionowy kanał może znajdować się wewnątrz lub na zewnątrz budynku. Jeśli kanał dymowy pasuje do istniejącego komina, musi on posiadać certyfikat dla paliw stałych.
- Jeśli kanał dymowy znajduje się na zewnątrz budynku, należy go zawsze zaizolować.
- kanały dymowe muszą być wyposażone w co najmniej jeden szczelny wylot do ewentualnego próbkowania dymu.
- Wszystkie odcinki kanału dymowego muszą być kontrolowane.
- Należy zapewnić otwory inspekcyjne, umożliwiające czyszczenie.

W przypadku korzystania z metalowych rur, należy przestrzegać następujących wymagań (EN 1856-1 i EN1856-2):

- Kanał dymowy - klasa temperatury (jak podano w karcie technicznej), odporny na zapłon sadzy
- Kanał dymowy - Klasa temperatury, co najmniej T250, Klasa ciśnienia, P1 (nie podano w karcie danych technicznych)

NASAD KOMINOWY

Nasady kominowe muszą spełniać następujące wymagania:
- wyjściowy przekrój użytkowy nasady kominowej nie może być mniejszy niż podwojony przekrój komina/przewodu z wkładem kominowym, w którym się znajduję;
- muszą być wykonane tak, aby uniemożliwić przedostawanie się deszczu, śniegu do komina/systemu z wkładem kominowym;
- muszą być wykonane tak, aby w przypadku wiatru wiejącego z każdej strony i pod jakimkolwiek kątem, zapewnić odprowadzanie produktów spalania;

KANAŁ DYMOWY DO UŻYTKU WSPÓLNEGO

Sprawdzić w Karcie Danych Technicznych WE, czy produkt nadaje się do instalacji we współużytkowanym kanale dymowym (tj. z wieloma przyłączami).

Odpowiednie urządzenia mogą być instalowane we współużytkowanych systemach kominowych pod warunkiem, że:
- dozwolona jest instalacja kanału dymowego do wspólnego użytku (tj. z wieloma przyłączami) w miejscu instalacji;
- są ściśle przestrzegane wymagania norm krajowych i regionalnych [dla NIEMIEC, np. DIN EN 13384-2, DIN V 18160-1, DIN 18896 i MFeuV-2007 (Muster-Feuerungsverordnung)];
- instalator lub kominiarz okręgowy sprawdził i zatwierdził warunki instalacji.

Ponadto użytkownik końcowy musi koniecznie przestrzegać następujących zaleceń:
- Urządzenie może być uaktywnione tylko z zamkniętymi drzwiczkami.
- Drzwiczki i wszystkie elementy nastawcze urządzenia muszą być zamknięte podczas jego działania (z wyjątkiem czynności czyszczenia i konserwacji).

PRZYKŁADY WŁAŚCIWEGO POŁĄCZENIA Z KOMINEM

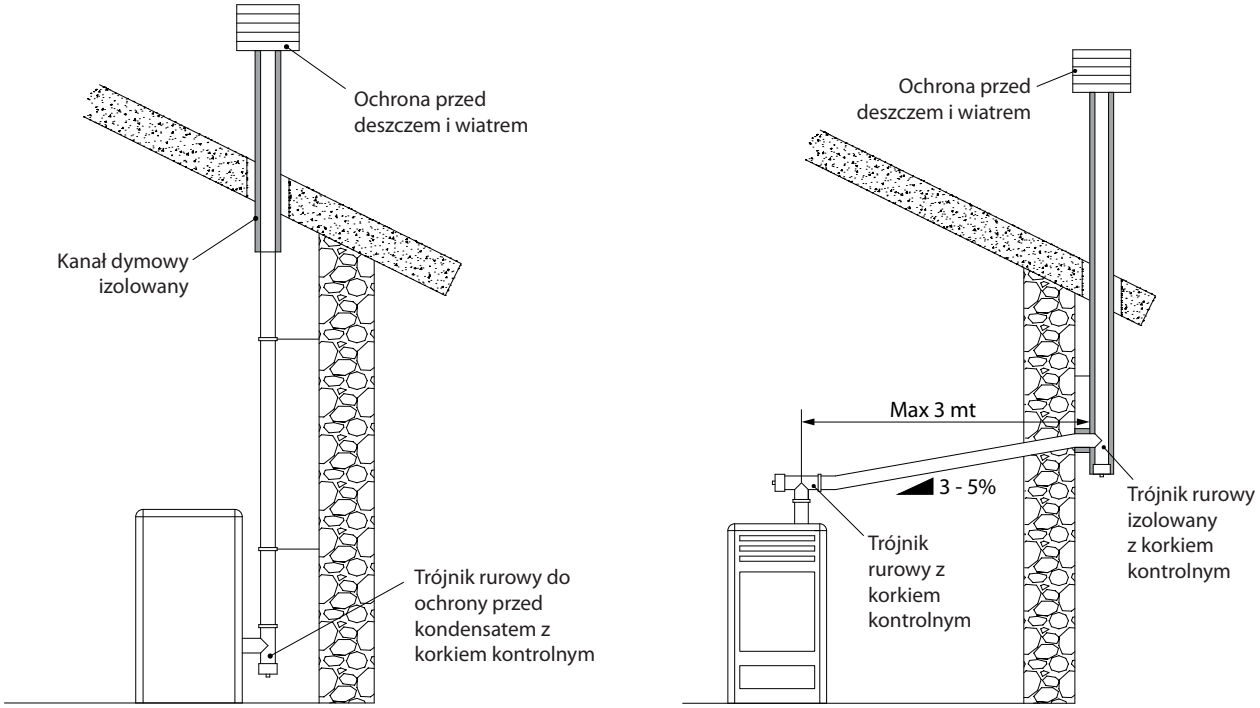

PODŁĄCZENIE DO SIECI ELEKTRYCZNEJ

Piec jest wyposażony w kabel zasilający, który należy podłączyć do gniazda 230 V 50 Hz, ewentualnie z wyłącznikiem automatycznym. Gniazdo prądu musi być łatwo dostępne.
Instalacja elektryczna musi być zgodna ze standardami; w szczególności należy sprawdzić sprawność obwodu uziemienia. Nieodpowiednie uziemienie systemu może prowadzić do usterek, za które producent nie ponosi odpowiedzialności.
Zmiany zasilania przekraczające 10% mogą spowodować nieprawidłowe działanie produktu.

SZCZEGÓŁY MARIELLA AD

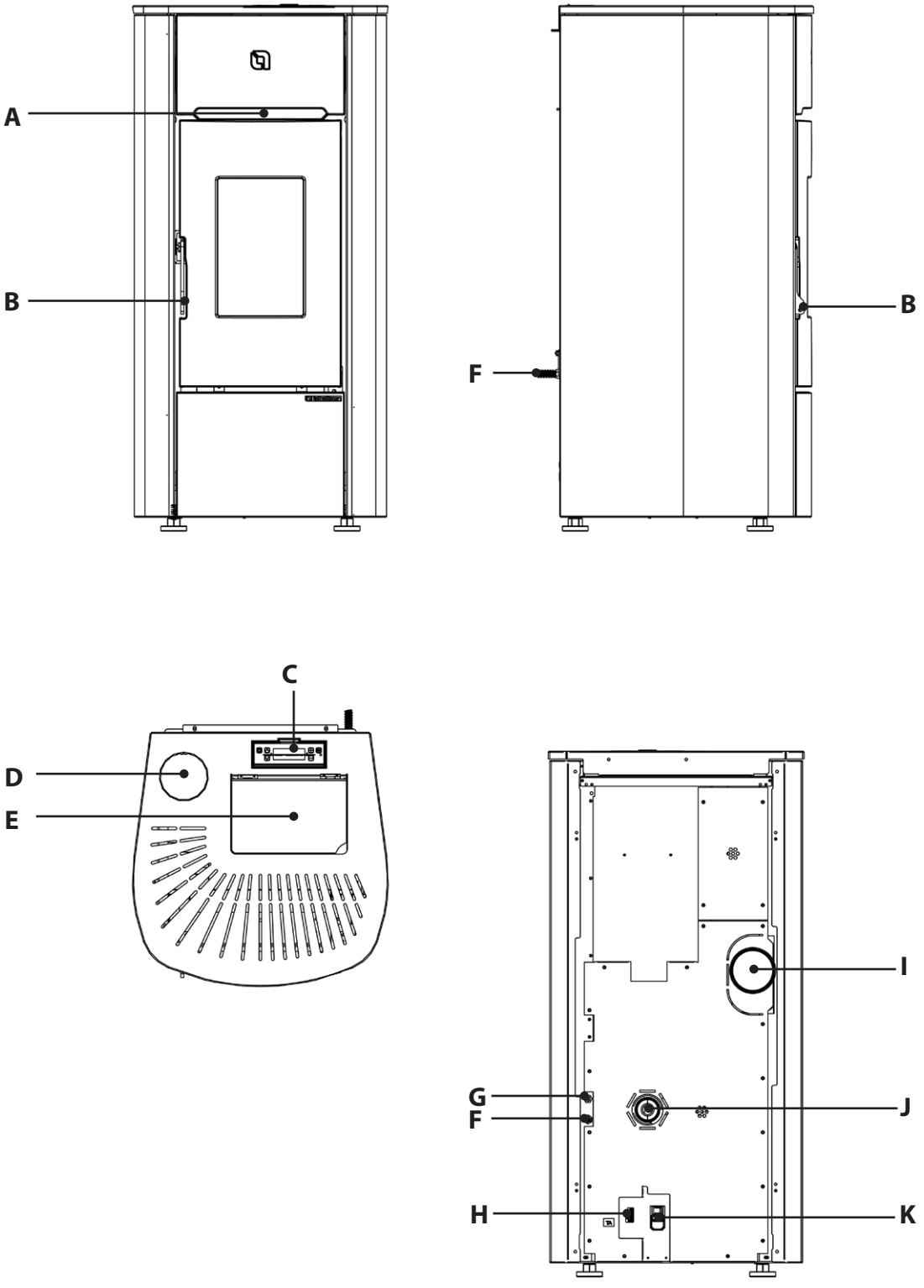

A	Wylot powietrza do otoczenia	**F**	Sonda otoczenia	**K**	On/Off
B	Dostęp do komory spalania i popielnika	**G**	Reset termostatu z sondą		Bezpiecznik
C	Wyświetlacz	**H**	Wejście dodatkowego termostatu		Zasilanie 230V
D	Górny wylot spalin	**I**	Wylot spalin tylny	-	-
E	Zasobnik peletów	**J**	Wlot powietrza spalania	-	-

SZCZEGÓŁY MARIELLA PLUS AD

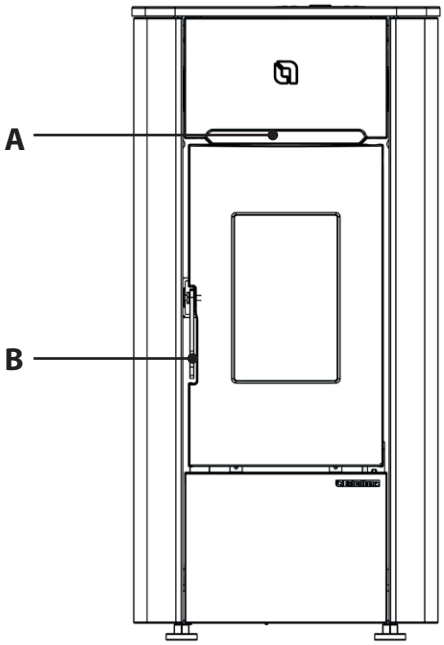

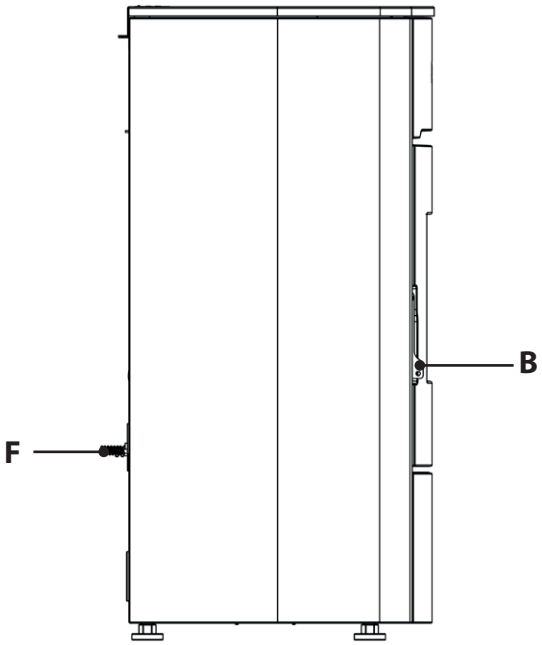

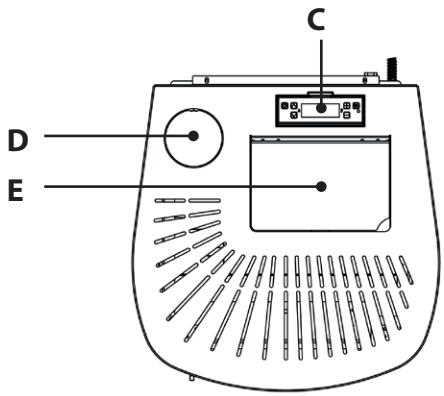

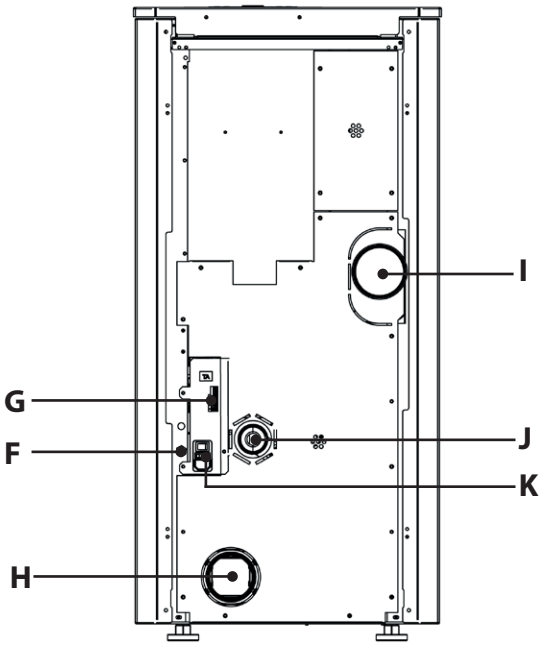

A	Wylot powietrza do otoczenia	**F**	Sonda otoczenia	**K**	On/Off
B	Dostęp do komory spalania i popielnika	**G**	Wejście dodatkowego termostatu		Bezpiecznik
C	Wyświetlacz	**H**	Wyjście przewodu kanałowego		Zasilanie 230V
D	Górny wylot spalin	**I**	Wylot spalin tylny	-	-
E	Zasobnik peletów	**J**	Wlot powietrza spalania	-	-

RESET TERMOSTATU Z SONDĄ (MARIELLA AD)

Na rysunku wskazano pozycję termostatu bezpieczeństwa (A) zasobnika.
W przypadku aktywacji jednego z termostatów należy się skontaktować z wykwalifikowanym technikiem, aby określić przyczynę.

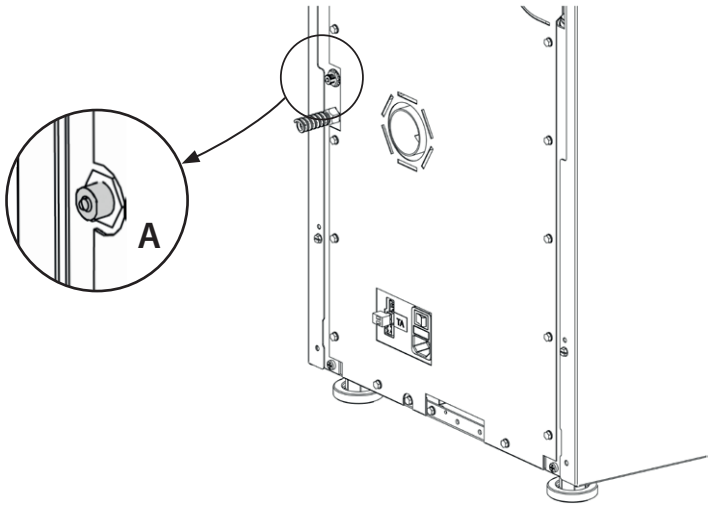

BEZPIECZNIK

W przypadku braku zasilania pieca, powinno się zlecić wykwalifikowanemu technikowi przeprowadzenie kontroli stanu bezpiecznika (B).

MARIELLA AD

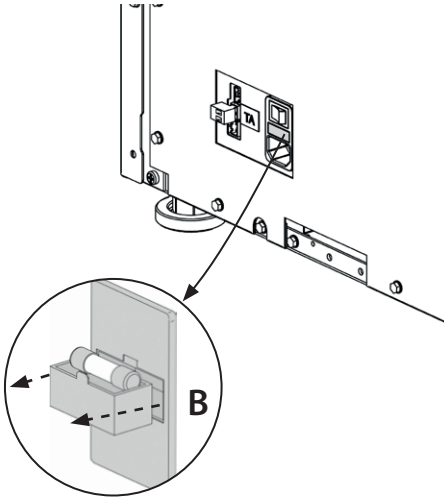

MARIELLA PLUS AD

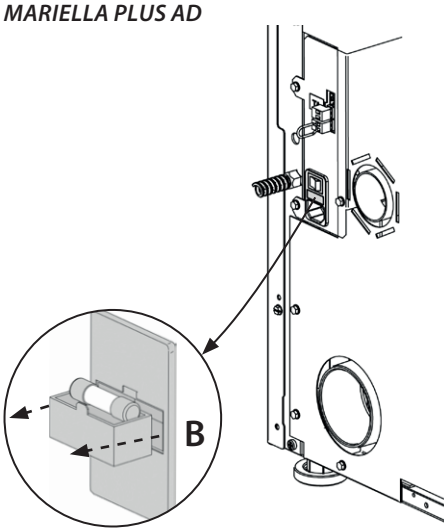

PRZEWODY KANAŁOWE GORĄCEGO POWIETRZA (MARIELLA PLUS AD)

Rura przeznaczona do przewodów kanałowych gorącego powietrza musi posiadać wewnętrzną średnicę 80 mm, pokryta warstwą izolacyjną lub przynajmniej zabezpieczona przed rozpraszaniem ciepła.

CHARAKTERYSTYKA PRZEWODU KANAŁOWEGO	
◆ Wyjście tylne	◆ Możliwość zainstalowania termostatu przewodu kanałowego
◆ Średnica wylotu przewodu kanałowego: 80 mm	◆ Możliwość 4 ustawień: **OFF** (do mocy P3)**, QUIET, REGULAR, BOOST**
◆ Maksymalna zalecana długość przewodu kanałowego 8 m	

MONTAŻ ODPOWIEDNIEJ RURY DO PRZEWODÓW KANAŁOWYCH GORĄCEGO POWIETRZA MUSI BYĆ WYKONANY PRZEZ WYKWALIFIKOWANY PERSONEL LUB POMOC TECHNICZNĄ PRODUCENTA

POWIETRZE SPALANIA

Generator jest wyposażony w gniazdo poboru powietrza do spalania bezpośrednio z otoczenia lub z zewnątrz budynku.

POZYCJA PIECA KOMINKOWEGO

W celu zapewnienia poprawnego funkcjonowania zaleca się ustawienie produktu tak, aby był idealnie poziomy, używając do tego celu poziomicy.

UWAGI NA TEMAT PRAWIDŁOWEGO DZIAŁANIA

ZWRÓCIĆ UWAGĘ NA PRAWIDŁOWE ZAMKNIĘCIE ZBIORNIKA PRZED WŁĄCZENIEM URZĄDZENIA!

NA ETAPIE START:
Piec przeprowadza kontrolę przepływu powietrza do spalania na etapie **START**.
W przypadku wykrycia nieprawidłowości, piec ustawia się w stanie alarmu „**ALARM MIN DELTA-P 1**".

NA ETAPIE ROZPALANIA:
upewnić się, że drzwiczki przeciwpożarowe i pokrywa zbiornika są zamknięte podczas całej fazy rozpalania.
W przeciwnym razie piec wskaże komunikat

„**ZAMKNIJ ZBIORNIK**" LUB „**ZAMKNIJ DRZWI**"

Takie ostrzeżenie wskazuje, że ma się 60 sekund na zamknięcie drzwiczek.

Po upływie 60 sekund piec podczas fazy rozpalania ustawi się w stanie alarmowym „**ALARM PODCISNIENIA**"

NA ETAPIE PRACY:
upewnić się, że drzwiczki przeciwpożarowe i pokrywa zbiornika są zamknięte przez cały czas pracy **PRACA**.
W przeciwnym razie piec wskaże komunikat

„**ZAMKNIJ ZBIORNIK**" LUB „**ZAMKNIJ DRZWI**"

Takie ostrzeżenie wskazuje, że ma się 60 sekund na zamknięcie drzwiczek.

Po upływie 60 sekund piec ustawi się w stanie „**OCZEKIWANIE CHLODZENIA**"

Jeżeli pojawi się komunikat „**MIN DELTA-P**" oznacza to, że urządzenie wykrywa nieprawidłowe warunki przepływu powietrza spalania lub wylotu spalin.

Jeśli warunki nie ustabilizują się w ciągu CZASU wskazanego na wyświetlaczu, piec ustawi się w stanie alarmowym „**ALARM MIN DELTA-P 2**"

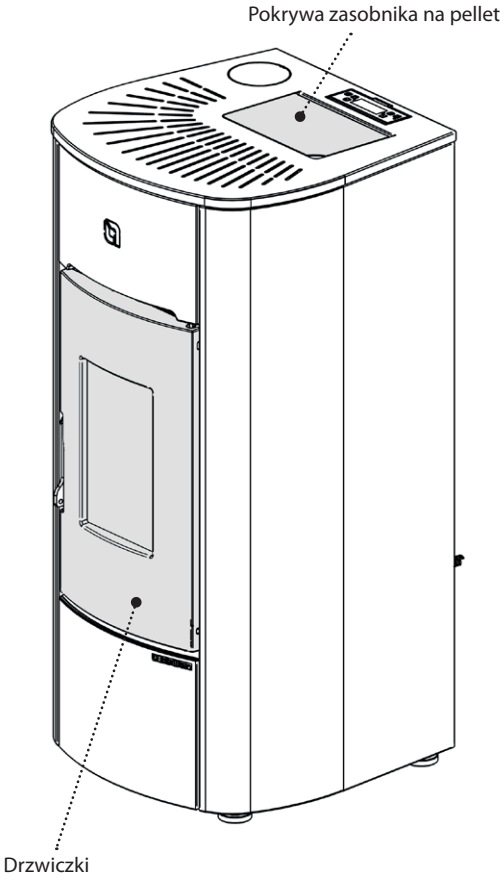

PELETY I ŁADOWANIE

Proces produkcji peletu polega na bardzo mocnym sprasowaniu trocin, czyli ścinków czystego drewna (bez domieszek chemicznych) produkowanych w tartakach, warsztatach stolarskich i innych warsztatach zajmujących się obróbką i przeróbką drewna.
Ten rodzaj paliwa jest całkowicie ekologiczny, gdyż w celu zachowania swojej zwartej struktury nie wymaga zastosowania żadnego rodzaju klejów. Struktura peletu pozostaje bardzo zwarta, dzięki naturalnej substancji znajdującej się w drewnie nazywanej Lignina.
Dzięki temu że umożliwia maksymalne wykorzystanie resztek drewna pelet jest uważany za paliwo ekologiczne, lecz posiada on również wiele zalet technicznych.
Wartość opałowa drewna wynosi 4,4 kWh/kg. (przy 15% wilgoci, czyli po około 18 miesiącach sezonowania), natomiast wartość opałowa peletów to 5 kWh/kg.
Gęstość peletów wynosi 650 kg/m^3 a zawartość wody jest równa 8% ich masy. Z tego powodu nie jest konieczne sezonowanie w celu uzyskania odpowiedniej wydajności cieplnej.

Stosowany pelet musi posiadać certyfikat klasy **A1** zgodnie z **ISO 17225-2** (**ENplus-A1, DIN Plus** lub **NF 444** kategorii „NF Biopaliwo z najwyższej jakości peletu drzewnego").

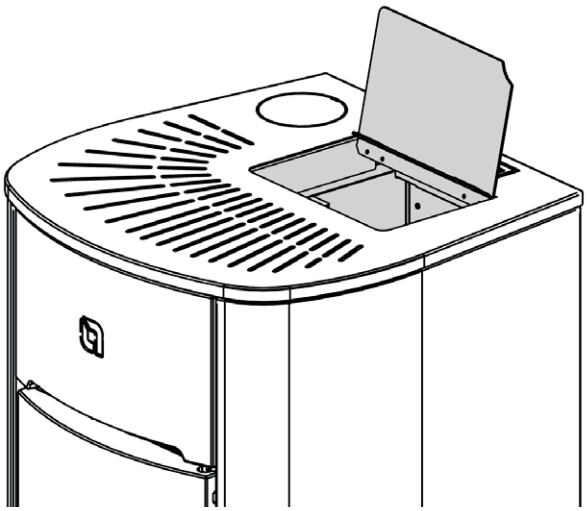

UNI EN 303-5 o następującej charakterystyce: zawartość wody ≤ 12%, zawartość popiołu ≤ 0,5% i wartość opałowa dolna >17 MJ/kg (w przypadku pieców).

Producent zaleca zawsze stosowanie w swoich urządzeniach peletów o średnicy 6 mm.

MAGAZYNOWANIE PELETÓW

Aby zagwarantować bezproblemowe spalanie konieczne jest, aby pelety był przechowywany w suchym miejscu.
Otworzyć pokrywę zasobnika i załadować pelety za pomocą szufelki.

PRODUCENT UCHYLA SIĘ OD JAKIEJKOLWIEK ODPOWIEDZIALNOŚCI, A GWARANCJA TRACI WAŻNOŚCI W PRZYPADKU STOSOWANIA PELETÓW O NISKIEJ JAKOŚCI LUB INNEGO RODZAJU MATERIAŁU, GDYŻ TO MOŻE SPOWODOWAĆ USZKODZENIE FUNKCJI GENERATORA.

ZASOBNIK NA PELETY

Podczas działania pieca, pokrywa zasobnika musi być zawsze zamknięta.

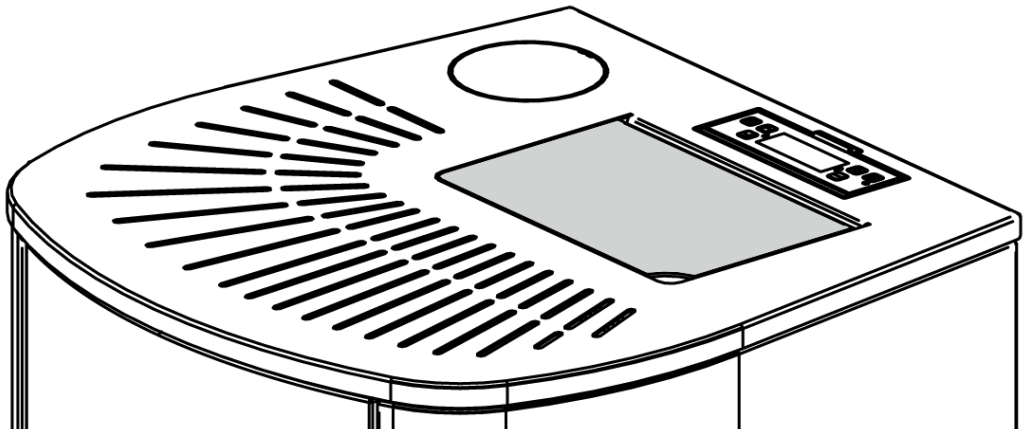

W CZASIE ZAŁADUNKU ZASOBNIKA NIE NALEŻY USTAWIAĆ WORKA BEZPOŚREDNIO NA PIECU!
UŻYWAĆ ZAWSZE SZUFELKI W CELU NAŁADOWANIA ZASOBNIKA. NIE OCIERAĆ I NIE KŁAŚĆ ŻADNYCH CIĘŻKICH PRZEDMIOTÓW NA USZCZELCE ZASOBNIKA. UTRZYMYWAĆ POWIERZCHNIĘ GNIAZDA USZCZELKI POKRYWY ZBIORNIKA W STANIE CZYSTOŚCI. CZĘSTO SPRAWDZAĆ STAN USZCZELKI. W RAZIE JEJ ZNISZCZENIA SKONTAKTOWAĆ SIĘ Z WYKWALIFIKOWANYM TECHNIKIEM.

PILOT ZDALNEGO STEROWANIA (OPCJA)

Za pomocą pilota zdalnego sterowania można wyregulować główne funkcje pieca.

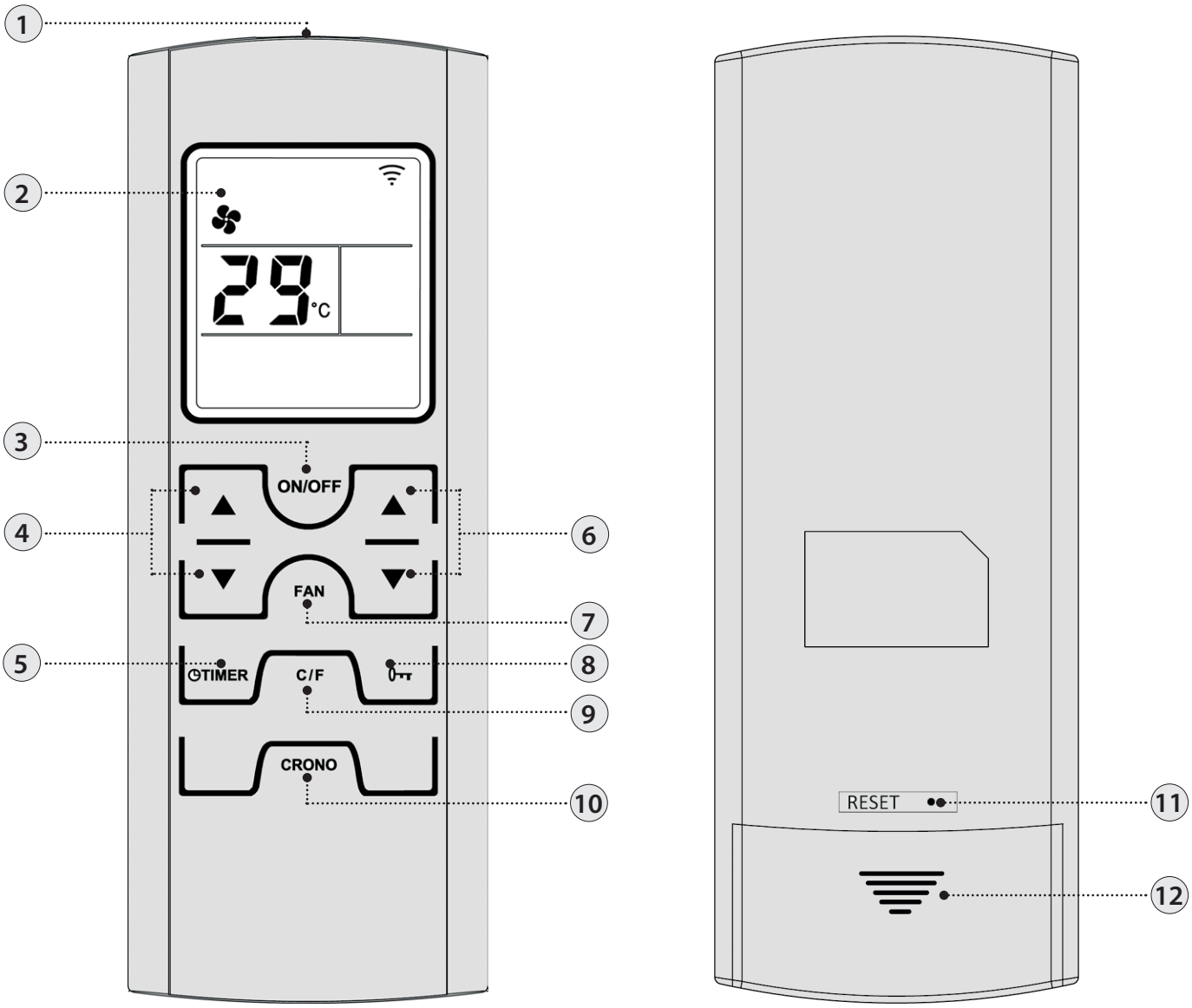

1	Nadajnik	**7**	Wybiera tryb powietrza
2	Wyświetlacz	**8**	Blokada klawiatury
3	Wył./Wł. pieca (przytrzymać wciśnięty przez 3 sekundy)	**9**	Stopnie Celsjusza / Fahrenheita
4	Set mocy	**10**	Wciskając przycisk jeden raz można aktywować lub dezaktywować chrono
5	Ustawienie opóźnionego wyłączenia Przycisk pozwala na opóźnienie wyłączenia poprzez zaprogramowanie opóźnienia. Na przykład, ustawiając wyłączenie za godzinę, piec wyłączy się automatycznie wyłączy się po upływie ustawionego czasu	**11**	Reset
6	Ustawienia temperatury otoczenia	**12**	Miejsce na baterie

IKONY PILOTA ZDALNEGO STEROWANIA

	Wybrany tryb wentylacji: Migająca QUIET Zapalona REGULAR		Aktywacja chrono Kontrolka zapalona = aktywny Kontrolka zgaszona = nieaktywny
	Ustawione opóźnienie wyłączenia		Wskazuje odbiór sygnału radiowego Zapalona = podczas połączenia radiowego Zgaszona = brak połączenia radiowego
	Rozładowana bateria		Przyciski zablokowane
	Ustawiony poziom mocy. Poziom mocy jest wyświetlany, zamiast ustawienia temperatury otoczenia, przez 3 sekundy po naciśnięciu jednego z przycisków set mocy (4).		

WKŁADANIE BATERII

Zdjąć tylną pokrywę komory baterii, przesuwając ją w dół. Włożyć 2 baterie AAA.
Włożyć baterie zgodnie z symbolami (+) i (-).
Zamknąć pokrywę komory baterii.

JEŻELI PILOT ZDALNEGO STEROWANIA JEST WYŁĄCZONY Z POWODU BRAKU BATERII, MOŻNA STEROWAĆ PIECEM ZA POMOCĄ PANELA STEROWNICZEGO ZNAJDUJĄCEGO SIĘ NA JEGO GÓRNEJ CZĘŚCI PIECA. PODCZAS WYMIANY BATERII NALEŻY ZWRÓCIĆ UWAGĘ NA BIEGUNOWOŚĆ ZGODNIE Z SYMBOLAMI WEWNĄTRZ KOMORY PILOTA.

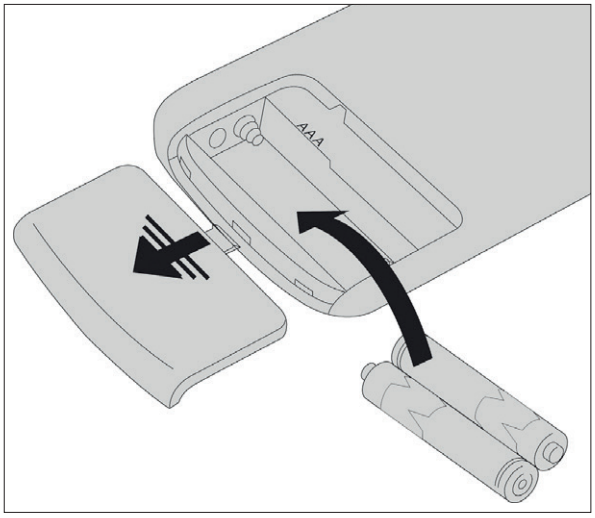



Szanuj środowisko!
Stosowane baterie zawierają szkodliwe dla środowiska metale i dlatego należy je usuwać oddzielnie, do odpowiednich pojemników.

WSKAZÓWKI I ŚRODKI OSTROŻNOŚCI DOTYCZĄCE KORZYSTANIA Z PILOTA ZDALNEGO STEROWANIA

- Jeśli pilot nie będzie używany przez dłuższy czas, należy wyjąć z niego baterie.
- Podczas używania skierować go w stronę odbiornika sygnału w piecu.
- Z pilotem należy obchodzić się ostrożnie. Gdy nie jest używany, umieść go w specjalnej, standardowo dostarczanej podstawce.
- Nie pozostawiać pilota zdalnego sterowania w miejscu narażonym na bezpośrednie działanie promieni słonecznych lub w pobliżu źródła ciepła.
- Na jakość sygnału mogą wpływać inne źródła podczerwieni.

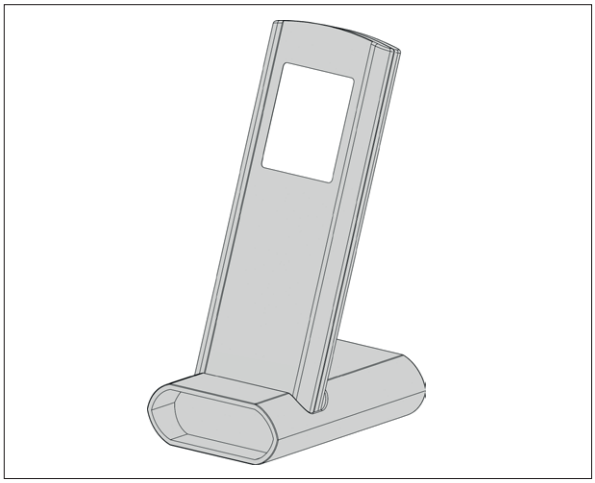



PILOT ZDALNEGO STEROWANIA POSIADA PODŚWIETLANY WYŚWIETLACZ LCD. CZAS TRWANIA PODŚWIETLENIA WYNOSI 20 SEKUND OD OSTATNIEGO WCIŚNIĘCIA KLAWISZA. WYŚWIETLACZ WYŁĄCZY SIĘ PO PEWNYM CZASIE, ABY ZMNIEJSZYĆ ZUŻYCIE BATERII (TRYB OSZCZĘDZANIA ENERGII).
FUNKCJE PILOTA ZDALNEGO STEROWANIA ZOSTANĄ PONOWNIE AKTYWOWANE PO WYJĘCIU PILOTA Z PODSTAWY LUB PO DŁUGIM NACIŚNIĘCIU PRZYCISKU.

TABLICA STEROWANIA

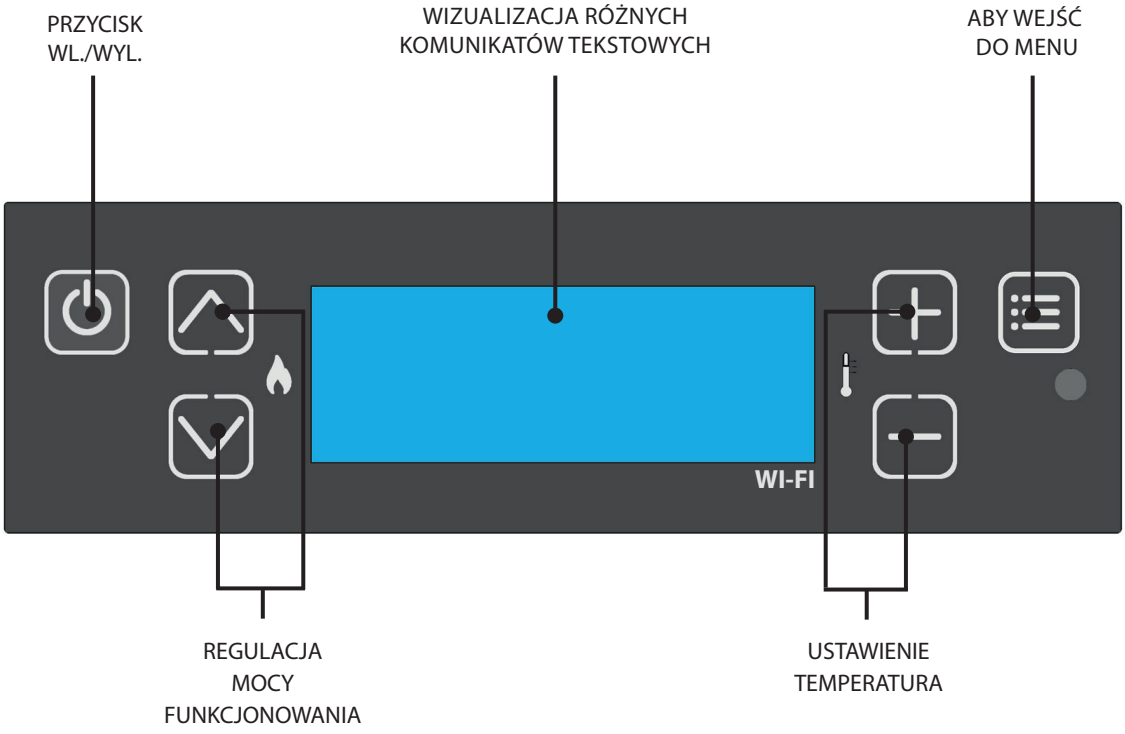

LEGENDA IKON			
	Oznacza obecność ALARM. Wyłączona: oznacza brak alarmów Włączona: oznacza obecność alarmu		Ikona funkcji CHRONO Wskazuje stan zaprogramowania tygodniowego Wyłączona: nieaktywne. Włączona: aktywne.
	Ikona BLUETOOTH Wyłączona: brak połączenia Bluetooth Włączona: połączenie Bluetooth jest obecne		Ikona WI-FI Wyłączona: Brak komunikacji WI-FI Migająca: Połączenie w toku Włączony: Produkt jest prawidłowo połączony z serwerem
	Wskazuje styk dodatkowego termostatu zewnętrznego Styk zamknięty: styk dodatkowego zewnętrznego termostatu jest zamknięty. Styk otwarty: styk dodatkowego zewnętrznego termostatu jest otwarty. (Ikona widoczna tylko wtedy, gdy w TRYB jest ustawiony na „AUX”)	STBY	Ikona funkcji STAND-BY Wyłączona: nieaktywna. Włączona: aktywna.
P3 P3	Wskazuje moc pieca. Obecna dolna linia: moc rośnie lub maleje. Brak dolnej linii: moc stabilna		Wskazuje funkcję OPOZNIONE WYLACZENIE Włączona = aktywne opóźnione wyłączenie Wyłączona = nieaktywne opóźnione wyłączenie

MENU GŁÓWNE



1 Wróć do tyłu - wyjdź

2 3 Przeglądanie parametrów: następny (3); poprzedni (2)

4 5 Zmiana danych ustawienia: zwiększanie (4); zmniejszanie (5)

6 Potwierdzenie - dostęp do Menu

- TRYB → SET
- WENTYLACJA → SET
- *PRZEWODY KANALOWE → SET, **TEMPERATURA
- *AIR ZONE CONTROL → SET
- EASY SETUP → SET
- CHRONO → AKTYWACJA, TRYB CRONO, PRG1, PRG2, PRG3, PRG4
- USTAWIENIA → DATA-GODZ., JEZYK, WYSWIETLACZ, STAND BY, DELTA T, PIERWSZE LADOW, CZYSZC ZWYCZAJNE, STOPNI, RESET, WIFI, EASY CONTROL
- ***STAN PIECA
- *** MENU TECH

*TYLKO PLUS AD

**JEŚLI JEST PODŁĄCZONA SONDA TEMPERATURY

*** TYLKO DLA TECHNIKA

OSTRZEŻENIA OGÓLNE

Porady, do których należy się zastosować podczas pierwszych aktywacji produktu:
Podczas pierwszych godzin działania, może się pojawiać dym i charakterystyczny zapach; wynika to z normalnego procesu „docierania". Podczas takiego procesu, którego czas trwania zależy od rodzaju produktu, zaleca się:

- Dobrze wietrzyć lokal
- Usunąć wszelkie elementy majoliki lub kamienia naturalnego, jeżeli obecne, z górnej części produktu
- Uaktywnić produkt na maksymalnej mocy i z maksymalną temperaturą
- Unikać długotrwałego przebywania w pomieszczeniu
- Nie dotykać powierzchni produktu

Uwagi:
Proces zakończy się po kilku cyklach ogrzewania/chłodzenia.
Do spalania nie używać elementów lub substancji innych niż wskazano w niniejszej instrukcji.

Przed włączeniem produktu, koniecznie przeprowadzić następujące kontrole:

- Jeżeli przewidziano podłączenie do instalacji hydraulicznej, musi być ona kompletna i działać prawidłowo, zgodnie z zaleceniami wskazanymi w instrukcji produktu i z obowiązującymi przepisami.
- Zasobnik peletów musi być całkowicie załadowany
- Komora spalania i palenisko muszą być czyste
- Sprawdzić, czy drzwiczki, szuflada na popiół i zasobnik peletów są hermetycznie zamknięte (w przypadku wersji hermetycznej). Muszą być one zamknięte i pozbawione wszelkich ciał obcych w pobliżu uszczelnień.
- Sprawdzić, czy kabel zasilający jest poprawnie podłączony
- Wyłącznik (jeśli obecny) musi być ustawiony w pozycji „1".

USTAWIENIA DO PIERWSZEGO WŁĄCZENIA

Po podłączeniu kabla zasilającego w tylnej części pieca, ustawić wyłącznik (jeżeli obecny) w pozycji (I).
Wyłącznik służy do podłączenia napięcia do płytki pieca.

DATA-GODZ.

To menu pozwala na ustawienie godziny i daty.

PROCEDURA POLECEŃ

- Wcisnąć przycisk 6.
- Wciskać przycisk 3, aż do pojawienia się USTAWIENIA i potwierdzić przyciskiem 6.
- Potwierdzić DATA - GODZ. wciskając przycisk 6 i użyć przycisków 4 i 5 w celu przypisania dnia.
- Wcisnąć przycisk 6.
- Użyć przycisków 4 lub 5, aby ustawić i przycisku 6 aby przejść dalej w celu ustawienia dnia, godziny, minut, daty, miesiąca i roku.
- Wcisnąć przycisk 6, aby potwierdzić i przycisk 1, aby wrócić do poprzednich menu stanu początkowego.

JĘZYK

To menu umożliwia ustawienie żądanego języka.
Dostępne języki to:
Włoski - Angielski - Niemiecki - Francuski - Hiszpański - Portugalski - Duński - Estoński - Chorwacki - Słoweński - Holenderski - Polski - Czeski.

PROCEDURA POLECEŃ

- Wcisnąć przycisk 6.
- Wciskać przycisk 3, aż do pojawienia się USTAWIENIA i potwierdzić przyciskiem 6.
- Wciskać przycisk 3, aż do pojawienia się JEZYK i potwierdzić przyciskiem 6.
- Wybrać język za pomocą przycisków 4 lub 5.
- Wcisnąć przycisk 6, aby potwierdzić i przycisk 1, aby wrócić do poprzednich menu stanu początkowego.

STOPNI

To menu umożliwia ustawienie jednostki miary temperatury. Wartość ustalona to °C.

PROCEDURA POLECEŃ

- Wcisnąć przycisk 6.
- Wciskać przycisk 3, aż do pojawienia się USTAWIENIA i potwierdzić przyciskiem 6.
- Wciskać przycisk 3, aż do pojawienia się STOPNI i potwierdzić przyciskiem 6.
- Użyć przycisków 4 -5 aby wybrać stopnie Celsiusza lub Fahrenheita.
- Wcisnąć przycisk 6, aby potwierdzić i przycisk 1, aby wrócić do poprzednich menu stanu początkowego.

UPEWNIĆ SIĘ, ŻE NA DNIE PALENISKA NIE MA RESZTEK LUB OSADU. ABY ZAPEWNIĆ POPRAWNE SPALANIE, OTWORY ZNAJDUJĄCE SIĘ W DNIE MUSZĄ BYĆ CZYSTE I NIE ZATKANE. MOŻNA UŻYĆ FUNKCJI „EASY SETUP" ABY DOSTOSOWAĆ SPALANIE DO OPISANYCH WYMOGÓW.

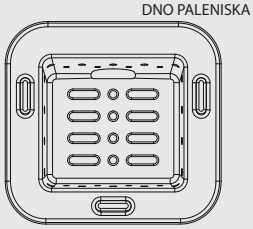

BRAK WLACZENIA

PIERWSZE WŁĄCZENIE MOŻE SIĘ NIE UDAĆ, PONIEWAŻ ŚLIMAK JEST PUSTY I MOŻE NIE ZDĄŻYĆ Z WYKONANIEM ZAŁADUNKU TAKIEJ ILOŚCI PELETÓW, KTÓRA UMOŻLIWI PRAWIDŁOWE ZAPALENIE PŁOMIENIA. JEŻELI PROBLEM POJAWI SIĘ PO KILKU MIESIĄCACH PRACY, NALEŻY SPRAWDZIĆ, CZY CZYSZCZENIE ZWYCZAJNE OPISANE W INSTRUKCJI PIECA JEST PRZEPROWADZANE PRAWIDŁOWO

ZABRANIA SIĘ STOSOWANIA URZĄDZENIA BEZ PRZEGRODY I/LUB PŁYTY OGNIOWEJ (PATRZ RYSUNEK Z BOKU). ICH USUNIĘCIE WPŁYWA NA BEZPIECZEŃSTWO PRODUKTU I DOPROWADZA DO NATYCHMIASTOWEJ UTRATY GWARANCJI. W PRZYPADKU ZUŻYCIA LUB POGORSZENIA JEGO STANU, NALEŻY SIĘ ZWRÓCIĆ O WYMIANĘ DO SERWISU OBSŁUGI (WYMIANA NIE PODLEGA GWARANCJI, PONIEWAŻ DOTYCZY PRODUKTU ZUŻYWALNEGO).

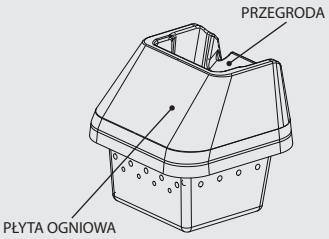

FUNKCJONOWANIE I LOGIKA

ROZPALANIE

Po sprawdzeniu wymienionych wyżej punktów, wcisnąć przycisk 1 na trzy sekundy w celu włączenia pieca. Faza rozpalania zajmuje okres czasu równy 15 minut. W czasie trwania tej fazy wykonywana jest kontrola obecność płomienia. Po osiągnięciu temperatury kontrolnej, piec przerywa etap rozpalania i przechodzi do PRZYGOTOWANIE.
Piec jest fabrycznie ustawiony w trybie TEMPERATURE SET na mocy 5.

PRZYGOTOWANIE

Na etapie przygotowania piec stabilizuje się, stopniowo zwiększając spalanie, aby następnie uruchomić wentylację i przejść do trybu PRACA

PRACA W TRYBIE MANUAL

Na etapie pracy, piec ustawia się na poziomie MOCY określonej przez użytkownika, nagrzewając otoczenie przy użyciu WENTYLACJI, która też jest ustawiona przez użytkownika.

REGULACJA W TRYBIE TEMPERATURE SET

Za pośrednictwem SET TERMOSTATU, ten tryb umożliwia ustawienie temperatury otoczenia.
Regulacja odbywa się za pomocą przycisków 2 i 3, w zakresie od 7 do 37°C.
Jeżeli wartość zawiera się w przedziale od 07°C do 37°C, piec kontroluje temperaturę otoczenia za pomocą sondy znajdującej się na urządzeniu.
W celu uzyskania szczegółów skonsultować paragraf TRYB.

TRYB AUX

W przypadku wybrania TRYBU AUX temperaturę kontroluje styk termostatu dodatkowego, ignorując tym samym sondę temperatury znajdującą się w pilocie zdalnego sterowania.
Jeśli styk jest otwarty (spełniony), piec pracuje na minimum (lub wyłącza się, jeśli aktywny jest tryb STAND BY).
Jeśli styk jest zamknięty (żądanie), to piec działa zawsze na ustawionej mocy.

REGULACJA SET MOCY

Set Mocy posiada 5 poziomów działania. Moc można zmienić za pomocą przycisków 2 lub 3.
Moc 1 = minimalny poziom - Moc 5 = maksymalny poziom.
Zmiana jest zapisywana po wyjściu za pomocą przycisku 1.

WYŁĄCZENIE

Nacisnąć na przycisk 1 i przytrzymać przez trzy sekundy.
Po wykonaniu takiej czynności, urządzenie automatycznie przechodzi w fazę wyłączania blokując ładowanie peletów.
Silnik zasysania spalin i silnik wentylacji gorącego powietrza pozostają włączone do momentu, gdy temperatura pieca nie spadnie poniżej progu bezpieczeństwa.

PONOWNE WŁĄCZENIE

Ponowne włączenie pieca jest możliwe tylko wtedy, gdy temperatura spalin jest niższa od ustalonego progu i po upływie minimalnego czasu bezpieczeństwa.

TRYB

To menu pozwala ustawić logikę działania maszyny dla używanej mocy.
Zakres: (MANUAL, TEMPERATURE SET, AUX)

Po wybraniu trybu MANUAL użytkownik może wybrać poziom wytwarzanej mocy grzewczej oraz rodzaj WENTYLACJI, zgodnie ze swoimi preferencjami.
Piec będzie działał tylko według ustawień wprowadzonych przez użytkownika.

Po wybraniu trybu TEMPERATURE SET użytkownik może ustawić żądaną temperaturę, którą chce uzyskać w pomieszczeniach, moc i WENTYLACJĘ do zastosowania.
Piec monitoruje temperaturę otoczenia za pomocą znajdującej się na nim sondy. Po osiągnięciu ustawionej temperatury, piec automatycznie zwiększa moc gwarantując idealny komfort i redukując zużycie peletów: taki proces nazywa się „modulacją".

W przypadku wybrania trybu AUX użytkownik może wybrać poziom mocy wyjściowej oraz rodzaj WENTYLACJI.
Piec będzie regulował swoje działanie na podstawie zewnętrznego termostatu **TA**.
Gdy styk jest zamknięty, piec pracuje według zadanych ustawień; gdy styk jest otwarty, piec przechodzi do trybu modulacji na minimum (lub wyłączenia, jeśli funkcja STAND BY jest aktywna).

PROCEDURA POLECEŃ
- Wcisnąć przycisk 6.
- Wciskać przycisk 3 do pojawienia się napisu TRYB i potwierdzić przyciskiem 6.
- Użyć przycisków 4 -5, aby ustawić żądany TRYB.
- Wcisnąć przycisk 6, aby potwierdzić i przycisk 1, aby powrócić do poprzedniego menu, do stanu początkowego.

WENTYLACJA

Funkcja ta wykorzystuje ***PRO AIR SETUP***, który umożliwia regulację wentylacji na 4 poziomach: WYLACZONY, QUIET, REGULAR, BOOST.

- WYLACZONY Gdy chce się użyć tylko naturalnego ciepła konwekcyjnego, bez zastosowania wentylatorów, aby zagwarantować maksymalną możliwą ciszę
- QUIET: Wentylacja działa w sposób optymalizujący komfort akustyczny. Wentylatory pracują ze zmniejszoną prędkością.
- REGULAR: W celu osiągnięcia najlepszej możliwej równowagi między wydajnością a komfortem. Jest to ustawienie fabryczne.
- BOOST: Gdy chce się jak najszybciej dostarczyć do otoczenia ustawioną moc cieplną urządzenia.

PROCEDURA POLECEŃ
- Wcisnąć przycisk 6.
- Wciskać przycisk 3, dopóki nie pojawi się napis WENTYLACJA i potwierdzić przyciskiem 6.
- Użyć przycisków 4 -5, aby ustawić żądany tryb.
- Wcisnąć przycisk 6, aby potwierdzić i przycisk 1, aby wrócić do poprzednich menu stanu początkowego.

NB.: Urządzenie zostało zaprojektowane w taki sposób, aby zawsze pracować w sposób bezpieczny.
W niektórych szczególnych przypadkach, zmiana poziomu wentylacji przez użytkownika, może nie mieć zauważalnego wpływu na ustawienia.

PRZEWODY KANALOWE (MARIELLA PLUS AD)

Funkcja ta wykorzystuje ***PRO AIR SETUP***, który umożliwia regulację wentylacji na 4 poziomach: WYLACZONY (do mocy P3), QUIET, REGULAR, BOOST.

- WYLACZONY Gdy chce się użyć tylko naturalnego ciepła konwekcyjnego, bez zastosowania wentylatorów, aby zagwarantować maksymalną możliwą ciszę
- QUIET: Wentylacja działa w sposób optymalizujący komfort akustyczny. Wentylatory pracują ze zmniejszoną prędkością.
- REGULAR: W celu osiągnięcia najlepszej możliwej równowagi między wydajnością a komfortem. Jest to ustawienie fabryczne.
- BOOST: Gdy chce się jak najszybciej dostarczyć do otoczenia ustawioną moc cieplną urządzenia.

Sprawdzić, czy przewody kanałowe nie są zablokowane; jeżeli tak, postępować zgodnie z instrukcjami z rozdziału „PRZEWODY KANALOWE GORACEGO POWIETRZA".

PROCEDURA POLECEŃ
- Wcisnąć przycisk 6.
- Wciskać przycisk 3, dopóki nie pojawi się komunikat PRZEWODY KANALOWE i potwierdzić przyciskiem 6.
- Użyć przycisków 4 -5, aby ustawić żądany tryb.
- Wcisnąć przycisk 6, aby potwierdzić i przycisk 1, aby wrócić do poprzednich menu stanu początkowego.

Po podłączeniu sondy zewnętrznej NTC na wejściu można wyregulować TEMPERATURA.

PROCEDURA POLECEŃ
- Wcisnąć przycisk 6.
- Wciskać przycisk 3, dopóki nie pojawi się komunikat TEMPERATURA i potwierdzić przyciskiem 6.
- Użyć przycisków 4 -5, aby ustawić żądany Ustawienia Temperatury.
- Wcisnąć przycisk 6, aby potwierdzić i przycisk 1, aby wrócić do poprzednich menu stanu początkowego.

	KOMFORT AKUSTYCZNY	PREDKOSC OGRZEWANIA
WYLACZONY	●●●●●	●○○○○
QUIET	●●●●○	●●●○○
REGULAR	●●●○○	●●●●○
BOOST	●○○○○	●●●●●

NB.: Urządzenie zostało zaprojektowane w taki sposób, aby zawsze pracować w sposób bezpieczny.
W niektórych szczególnych przypadkach, zmiana poziomu wentylacji przez użytkownika, może nie mieć zauważalnego wpływu na ustawienia.

AIR ZONE CONTROL (MARIELLA PLUS AD)

To menu umożliwia aktywację trybu AIR ZONE CONTROL
Zakres: (WŁĄCZONY, WYŁĄCZONY)
Po wybraniu WŁĄCZONY, piec zoptymalizuje regulacje w taki sposób, aby ciepło było wysyłane do przewodów kanałowych, gdy zostanie osiągnięta temperatura ustawiona dla otoczenia.

PROCEDURA POLECEŃ
- Wcisnąć przycisk 6.
- Wcisnąć przycisk 3, dopóki nie pojawi się komunikat AIR ZONE CONTROL i potwierdzić przyciskiem 6.
- Użyć przycisków 4 -5, aby włączyć (WŁĄCZONY)lub wyłączyć (WYŁĄCZONY)
- Wcisnąć przycisk 6, aby potwierdzić i przycisk 1, aby wrócić do poprzednich menu stanu początkowego.

Gdy funkcja jest aktywna, na wyświetlaczu pojawia się napis AIR ZONE CONTROL

UWAGA: Jeżeli urządzenie zostanie zainstalowane z aktywnym przewodem kanałowym, ale bez termostatu lub sondy otoczenia do przewodów kanałowych (czyli będzie utrzymywany mostek na zacisku przewodów kanałowych) i zostanie uaktywniona funkcja AIR ZONE CONTROL**, nastąpi wysłanie ciepła do przewodu kanałowego niezależnie od temperatury otoczenia.**

EASY SETUP

Ciężar objętościowy peletów to stosunek pomiędzy ciężarem a objętością. Taki stosunek może ulegać zmianie przy zachowaniu niezmiennej jakości peletów. Zastosowanie funkcji EASY SETUP umożliwia dozowanie peletów, zwiększając lub zmniejszając ustawione wartości. Dostępne w programie pieca wartości wynoszą od „- 3" do „+3" i wszystkie piece są ustawiane na idealnej wartości, jaką jest 0

Jeżeli zauważy się nadmierną ilość w palenisku, należy wejść do programu EASY SETUP i zmniejszyć wartość o jedną jednostkę na „- 1"; poczekać jeden dzień i jeżeli nie nastąpi poprawa jeszcze raz zmniejszyć, do maksymalnie „- 3". Jeżeli okaże się konieczne zwiększenie dozowania peletów, należy przejść z wartości fabrycznych „0" na „+ 1, + 2, + 3", w zależności od wymogów.

PROCEDURA POLECEŃ
- Wcisnąć przycisk 6.
- Wciskać przycisk 3, aż do pojawienia się EASY SETUP i potwierdzić przyciskiem 6.
- Użyć przycisków 4 -5, aby ustawić zakres.
- Wcisnąć przycisk 6, aby potwierdzić i przycisk 1, aby wrócić do poprzednich menu stanu początkowego.

NAGROMADZENIE PELETÓW W PALENISKU			NORMALNE FUNKCJONOWANIE	NIEWIELKA ILOŚĆ PELETÓW W PALENISKU		
-3	-2	-1	0	+1	+2	+3
TRZECI ZAKRES ZMNIEJSZENIA, JEŻELI PIERWSZE DWA NIE SĄ WYSTARCZAJĄCE	DRUGI ZAKRES ZMNIEJSZENIA, JEŻELI PIERWSZY NIE JEST WYSTARCZAJĄCY	PIERWSZY ZAKRES ZMNIEJSZENIA (PRZETESTOWAĆ PRZEZ 1 DZIEŃ)	IDEALNA WARTOŚĆ USTAWIONA FABRYCZNIE	PIERWSZY ZAKRES ZWIĘKSZENIA	DRUGI ZAKRES ZWIĘKSZENIA, JEŻELI PIERWSZY NIE JEST WYSTARCZAJĄCY	TRZECI ZAKRES ZWIĘKSZENIA, JEŻELI PIERWSZE DWA NIE SĄ WYSTARCZAJĄCE

UWAGA: W przypadku, gdy takie ustawienia nie rozwiążą problemu nagromadzenia peletów w palenisku, radzimy skontaktować się z najbliższym centrum serwisowym.

CHRONO

Ta funkcja umożliwia zaprogramowanie automatycznego rozpalania i wyłączania pieca.
Według ustawień fabrycznych, tryb CHRONO jest nieaktywny.
Tryb chrono pozwala na zaprogramowanie 4 przedziałów czasowych dla danego dnia, w odniesieniu do wszystkich dni tygodnia. **W każdym przedziale należy ustawić czas rozpalania i wyłączenia, dni korzystania z zaprogramowanego przedziału, żądaną temperaturę (w przypadku korzystania z trybu** TEMPERATURE SET**) oraz set mocy. Dla prawidłowego funkcjonowania trybu chrono, konieczne jest ustawienie bieżącego dnia i godziny.**

Zalecenia
Przed użyciem funkcji chrono, należy ustawić bieżący dzień i godzinę, sprawdzić, czy wykonano wszystkie punkty wymienione w pod-rozdziale „DATA-GODZ.". **Aby funkcja chrono prawidłowo działała, poza jej zaprogramowaniem należy ją również uaktywnić. 4 przedziały czasowe mogą się ze sobą pokrywać poprzez ustawienie godzin rozpalenia i wyłączenia. W taki sposób otrzyma się kombinację godzin, w których można ustawić różne temperatury i moce bez zmiany stanu pracy pieca.**
NB: jeżeli są obecne pokrywające się przedziały czasowe, piec będzie włączony, aż do najdalszej godziny wyłączenia.

AKTYWACJA

Pozwala na aktywację/dezaktywację chrono i różnych przedziałów czasowych pieca.

PROCEDURA POLECEŃ

- Wcisnąć przycisk 6.
- Wciskać przycisk 3, aż do pojawienia się CHRONO i potwierdzić przyciskiem 6.
- Potwierdzić AKTYWACJĘ przyciskiem 6.
- Użyć przycisków 4 -5, aby uaktywnić (WLACZONY) lub dezaktywować (WYLACZONY)
- Wcisnąć przycisk 6, aby potwierdzić i przycisk 1, aby wrócić do poprzednich menu stanu początkowego.

TRYB CHRONO

Umożliwia wybranie TRYBU, z którym piec będzie włączony w ustawionych przedziałach chrono, wybierając pomiędzy: MANUAL, TEMPERATURE SET, AUX

PROCEDURA POLECEŃ

- Wcisnąć przycisk 6.
- Wciskać przycisk 3, aż do pojawienia się CHRONO i potwierdzić przyciskiem 6.
- Wciskać przycisk 3 do pojawienia się napisu TRYB i potwierdzić przyciskiem 6.
- Użyć przycisków 4 -5, aby ustawić żądany tryb.
- Wcisnąć przycisk 6, aby potwierdzić i przycisk 1, aby wrócić do poprzednich menu stanu początkowego.

PRG 1-4

Prg x pozwala na ustawienie godziny rozpalenia i wyłączenia, dni użytkowania zaprogramowanego przedziału czasowego, temperatury, a także żądanej mocy. Dla prawidłowego funkcjonowania chrono jest konieczne ustawienie bieżącego dnia i godziny.

PROCEDURA POLECEŃ

- Wcisnąć przycisk 6.
- Wciskać przycisk 3, aż do pojawienia się CHRONO i potwierdzić przyciskiem 6.
- Wciskać przycisk 3, aż do pojawienia się PRG 1-4 i potwierdzić przyciskiem 6.
- Użyć przycisków 4 -5, aby ustawić preferencje.
- Wcisnąć przycisk 6, aby potwierdzić i przycisk 1, aby wrócić do poprzednich menu stanu początkowego.

CHRONO	>	AKTYWACJA	>	PRG 1	WLACZONY/WYLACZONY	Aktywuje/dezaktywuje PRG 1
				PRG 2	WLACZONY/WYLACZONY	Aktywuje/dezaktywuje PRG 2
				PRG 3	WLACZONY/WYLACZONY	Aktywuje/dezaktywuje PRG 3
				PRG 4	WLACZONY/WYLACZONY	Aktywuje/dezaktywuje PRG 4
		TRYB CRONO	>	MANUAL/ TEMPERATURE SET / AUX	-	Set trybu Crono
		PRG1	>	START PRG1	WYLACZONY-00:00-23:50	Godzina włączenia PRG1
				STOP PRG1	WYLACZONY-00:00-23:50	Godzina wyłączenia PRG1
				PONIEDZIAŁEK...NIEDZIELA	WLACZONY/WYLACZONY	Aktywuje/dezaktywuje dni PRG1
				*SET PRG1	07- 37 °C	Set termostatu PRG1
				MOC PRG1	1-5	Set mocy PRG1
		PRG2	>	START PRG2	WYLACZONY-00:00-23:50	Godzina włączenia PRG2
				STOP PRG2	WYLACZONY-00:00-23:50	Godzina wyłączenia PRG2
				PONIEDZIAŁEK...NIEDZIELA	WLACZONY/WYLACZONY	Aktywuje/dezaktywuje dni PRG2
				*SET PRG2	07- 37 °C	Set termostatu PRG2
				MOC PRG2	1-5	Set mocy PRG2
		PRG3	>	START PRG3	WYLACZONY-00:00-23:50	Godzina włączenia PRG3
				STOP PRG3	WYLACZONY-00:00-23:50	Godzina wyłączenia PRG3
				PONIEDZIAŁEK...NIEDZIELA	WLACZONY/WYLACZONY	Aktywuje/dezaktywuje dni PRG3
				*SET PRG3	07- 37 °C	Set termostatu PRG3
				MOC PRG3	1-5	Set mocy PRG3
		PRG4	>	START PRG4	WYLACZONY-00:00-23:50	Godzina włączenia PRG4
				STOP PRG4	WYLACZONY-00:00-23:50	Godzina wyłączenia PRG4
				PONIEDZIAŁEK...NIEDZIELA	WLACZONY/WYLACZONY	Aktywuje/dezaktywuje dni PRG4
				*SET PRG4	07- 37 °C	Set termostatu PRG4
				MOC PRG4	1-5	Set mocy PRG4

** Tylko w trybie AUTOMATIC*

GDY TYGODNIOWY PROGRAMATOR JEST AKTYWNY, NA WYŚWIETLACZU PILOTA ZDALNEGO STEROWANIA POJAWI SIĘ ODPOWIADAJĄCA MU IKONA

PRZYKŁAD PRZEDZIAŁ CHRONO

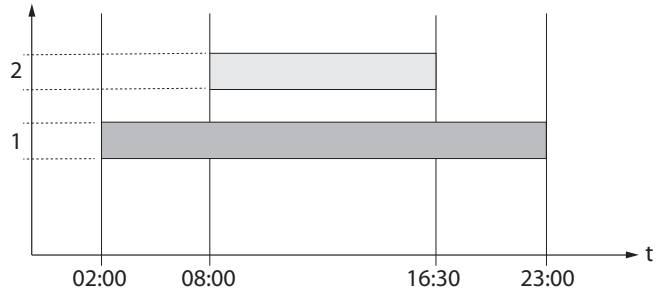

MANUAL

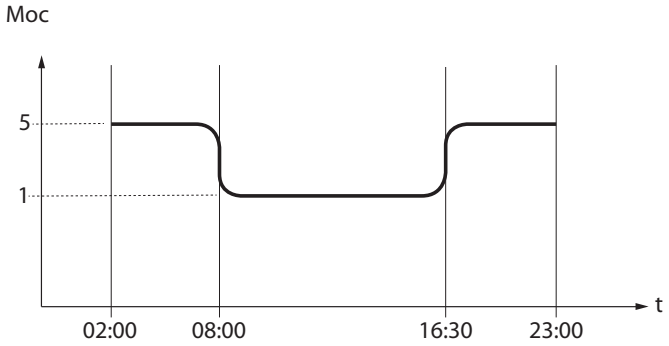

	Przedział czasowy 1	Start 02:00 Stop 23:00	Moc 5
	Przedział czasowy 2	Start 08:00 Stop 16:30	Moc 1
	Regulacja pieca		

TEMPERATURE SET

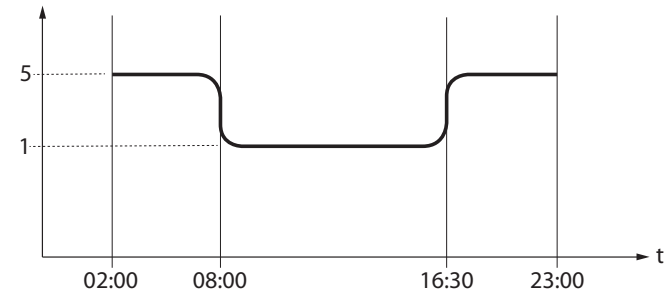

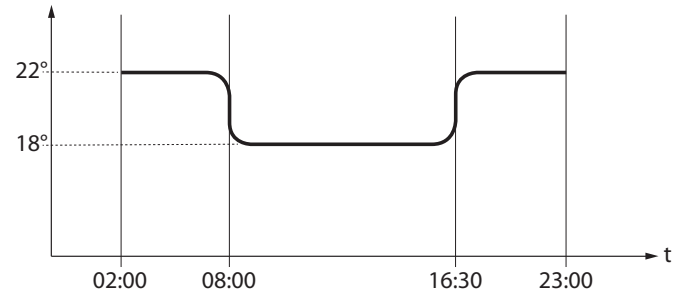

	Przedział czasowy 1	Start 02:00 - Stop 23:00	Moc 5 - set temp 22°C
	Przedział czasowy 2	Start 08:00 - Stop 16:30	Moc 1 - set temp 18°C
	Regulacja pieca		

AUX

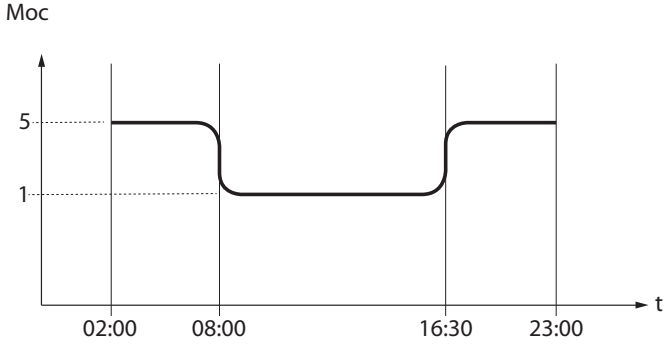

	Przedział czasowy 1	Start 02:00 Stop 23:00	Moc 5
	Przedział czasowy 2	Start 08:00 Stop 16:30	Moc 1
	Regulacja pieca gdy styka TA jest zamknięty		

USTAWIENIA

- **DATA-GODZ.**
- **JĘZYK**
- **STOPNI**

PATRZ ROZDZIAŁ: USTAWIENIA POPRZEDZAJĄCE WŁĄCZANIE

WYŚWIETLACZ

To menu pozwala na wyregulowanie intensywności jasności wyświetlacza. Możliwe wartości od WYLACZONY, 1 do 20. Jeżeli ustawi się WYLACZONY, podświetlenie wyświetlacza jest maksymalne i wyłącza się po 60 sekundach.
Podświetlenie włącza się po wciśnięciu jednego z przycisków lub, gdy piec znajduje się w stanie alarmowym.

PROCEDURA POLECEŃ

- Wcisnąć przycisk 6.
- Wciskać przycisk 3, aż do pojawienia się USTAWIENIA i potwierdzić przyciskiem 6.
- Kontynuować wciskając przycisk 3 aż do WYSWIETLACZ i potwierdzić przyciskiem 6.
- Użyć przycisków 4 -5, aby ustawić żądaną intensywność.
- Wcisnąć przycisk 6, aby potwierdzić i przycisk 1, aby wrócić do poprzednich menu stanu początkowego.

STAND BY

Funkcja STAND BY jest używana tylko, jeżeli chce się uzyskać natychmiastowe wyłączenie pieca zamiast zmiany mocy.

PROCEDURA POLECEŃ

- Wcisnąć przycisk 6.
- Wciskać przycisk 3, aż do pojawienia się USTAWIENIA i potwierdzić przyciskiem 6.
- Kontynuować wciskając przycisk 3, dopóki nie pojawi się napis STAND BY i potwierdzić przyciskiem 6.
- Użyć przycisków 4 -5, aby uaktywnić (**WLACZONY**) / dezaktywować (**WYLACZONY**).
- Wcisnąć przycisk 6, aby potwierdzić i przycisk 1, aby wrócić do poprzednich menu stanu początkowego.

FUNKCJA STAND BY USTAWIONA NA WŁĄCZONY

Jeżeli funkcja STAND BY jest aktywna (WLACZONY), gdy temperatura otoczenia przekroczy wartość ustawioną w SET TERMOSTATU + DELTA T WYL., piec ustawi się w stanie wyłączenia po ustawionym fabrycznie czasie opóźnienia, wyświetlając STAND BY.
Gdy temperatura otoczenia jest niższa niż SET TERMOSTATU - DELTA T WL. i po upływie żądanego czasu chłodzenia, piec ponownie się włączy.

FUNKCJA STAND BY USTAWIONA NA WYLACZONY (USTAWIENIE FABRYCZNE)

Jeżeli funkcja STAND BY nie jest aktywna (WYLACZONY), gdy piec przekroczy ustawioną temperaturę otoczenia ustawi się na minimum, przeprowadzając modulację i wyświetlając komunikat MODULACJA. Gdy temperatura otoczenia jest niższa niż SET TERMOSTATU, piec powraca do pracy na ustawionej mocy wyświetlając komunikat PRACA.

DZIAŁANIE Z DODATKOWYM TERMOSTATEM (OPCJA)

FUNKCJA STAND BY USTAWIONA NA WYLACZONY (USTAWIENIA FABRYCZNE)

Jeżeli funkcja STAND BY nie jest aktywna (WYLACZONY), gdy piec przekroczy temperaturę otoczenia ustawioną na termostacie dodatkowym (styk otwarty), ustawi się na minimum i wyświetli komunikat MODULACJA. Gdy temperatura otoczenia jest niższa od set ustawionego na dodatkowym termostacie (styk zamknięty), piec powraca do pracy z ustawioną mocą, wyświetlając komunikat PRACA.

FUNKCJA STAND BY USTAWIONA NA WLACZONY

Gdy funkcja STAND BY jest aktywna (WŁĄCZONY), po osiągnięciu temperatury otoczenia ustawionej na termostacie dodatkowym (styk otwarty) piec wyłączy się po opóźnieniu ustawionym fabrycznie, wyświetlając STAND BY.
Gdy temperatura otoczenia będzie niższa od ustawionej na dodatkowym termostacie (styk zamknięty) i po upływie ewentualnego czasu chłodzenia, piec ponownie się włączy.

W PRZYPADKU AKTYWNYCH FUNKCJI STAND BY i AIR ZONE CONTROL**, PIEC ZOSTANIE WYŁĄCZONY TYLKO WTEDY, GDY OBYDWA OTOCZENIA (INSTALACJA, PRZEWODY KANAŁOWE) OSIĄGNĄ USTAWIONĄ TEMPERATURĘ.**

W CELU ZAGWARANTOWANIA PRAWIDŁOWEGO DZIAŁANIA USTAWIĆ NA AUX.
> PATRZ W ROZDZIALE TERMOSTAT DODATKOWY

DELTA T

Funkcja ta pozwala na ustawienie progów histerezy dla włączenia (DELTA T WL.) i wyłączenia (DELTA T WYL.) pieca, które są używane do generowania zakresu regulacji w przypadku gdy nie jest on zarządzany przez termostat zewnętrzny.
Wartości możliwe dla *DELTA T* zawierają się w zakresie: *0,5 - 5°C*

PROCEDURA POLECEŃ
- Wcisnąć przycisk 6.
- Wciskać przycisk 3, aż do pojawienia się USTAWIENIA i potwierdzić przyciskiem 6
- Wciskać przycisk 3, aż do pojawienia się DELTA T i potwierdzić przyciskiem 6.
- Użyć przycisków 4 -5, aby ustawić żądaną wartość.
- Wcisnąć przycisk 6, aby potwierdzić i przycisk 1, aby wrócić do poprzednich menu stanu początkowego.

PIERWSZE LADOW

Taka funkcja umożliwia napełnienie ślimaka, ułatwiając etapy pierwszego włączenia pieca lub, jeżeli zasobnik peletów jest pusty. Gdy piec jest zimny i w stanie „WYLACZONY", upewnić się o wsypaniu peletów do zasobnika i uaktywnieniu funkcji PIERWSZE LADOW, potwierdzając poleceniem OK.

Aby przerwać ciągły załadunek wystarczy wcisnąć przycisk 1 przez 3 sekundy.

PROCEDURA POLECEŃ
- Wcisnąć przycisk 6.
- Wciskać przycisk 3, aż do pojawienia się USTAWIENIA i potwierdzić przyciskiem 6.
- Kontynuować wciskając przycisk 3 aż do PIERWSZE LADOW i potwierdzić przyciskiem 6.
- Użyć przycisków 4-5 w celu wybrania aktywacji „WLACZONY" / dezaktywacji „WYLACZONY"
- Kilkakrotnie nacisnąć na przycisk 1, aby potwierdzić i wyjść z menu.

CZYSZC ZWYCZAJNE

Funkcja ta ułatwia normalne czyszczenie komory spalania, aktywując wentylator spalin.
Gdy piec jest zimny i znajduje się w stanie „WYLACZONY", uaktywnić funkcję CZYSZC ZWYCZAJNE .
Pojawi się komunikat „CZYSZC ZWYCZAJNE - WYKONAJ CZYSZCZENIE".
Otworzyć drzwiczki pożarowe i, za pomocą dołączonego pogrzebacza, wyczyścić komorę spalania.
Po zakończeniu czyszczenia zamknąć drzwiczki i zakończyć funkcję.

PROCEDURA POLECEŃ
- Wcisnąć przycisk 6
- Wcisnąć przycisk 3, dopóki nie pojawi się napis USTAWIENIA i potwierdzić przyciskiem 6.
- Kontynuować wciskając przycisk 3, dopóki nie pojawi się napis CZYSZC ZWYCZAJNE i potwierdzić przyciskiem 6.
- Za pomocą dołączonego pogrzebacza wyczyścić komorę spalania.
- Wcisnąć przycisk 1, aby zakończyć i poczekać na powrót strony głównej.

RESET

Pozwala na przywrócenie wszystkich wartości, które mogły zostać zmodyfikowane przez użytkownika, do ustawień fabrycznych.

PROCEDURA POLECEŃ
- Wcisnąć przycisk 6.
- Wciskać przycisk 3, aż do pojawienia się USTAWIENIA i potwierdzić przyciskiem 6.
- Kontynuować wciskając przycisk 3, dopóki nie pojawi się napis RESET i potwierdzić przyciskiem 6.
- Użyć przycisków 4-5 w celu wybrania aktywacji „WLACZONY" / dezaktywacji „WYLACZONY"
- Kilkakrotnie nacisnąć na przycisk 1, aby potwierdzić i wyjść z menu.

WI-FI

Wyświetlacz umożliwia podłączenie do globalnej sieci internetowej za pomocą technologii Wi-Fi.
Cały interfejs dotyczący Wi-Fi jest zgrupowany w menu Ustawienia -> Wi-Fi
Konfigurację należy przeprowadzić za pomocą aplikacji Total Control 3.0 dostępnej w Play Store lub Apple Store.
https://www.lanordica-extraflame.com

- RESET

To ustawienie umożliwia przywrócenie ustawień fabrycznych sieci Wi-Fi

PROCEDURA POLECEŃ
- Wcisnąć przycisk 6.
- Wciskać przycisk 3, dopóki nie pojawi się napis USTAWIENIA i potwierdzić przyciskiem 6.
- Kontynuować wciskając przycisk 3, dopóki nie pojawi się napis **Wi-Fi** i potwierdzić przyciskiem 6.
- Wciskać przycisk 3, aż pojawi się RESET i wcisnąć przycisk 6.
- Użyć przycisków 4-5 aby wybrać aktywację reset „WLACZONY" / „WYLACZONY" i wcisnąć przycisk 6, aby potwierdzić.
- Kilkakrotnie wcisnąć przycisk 1, aby wyjść z menu.

- WPS

Ustawienie to umożliwia połączenie modułu Wi-Fi z routerem domowym bez konieczności wprowadzania hasła. Do prawidłowego działania konieczne jest jednak zarejestrowanie produktu za pośrednictwem aplikacji Total Control 3.0.
Po aktywacji WPS, moduł Wi-Fi będzie oczekiwał na otrzymanie konfiguracji Wi-Fi bezpośrednio z routera domowego. Router, który musi być przystosowany do tej funkcji, zwykle posiada przycisk oznaczony jako WPS, który należy wcisnąć.

PROCEDURA POLECEŃ
- Wcisnąć przycisk 6.
- Wciskać przycisk 3, dopóki nie pojawi się napis USTAWIENIA i potwierdzić przyciskiem 6.
- Kontynuować wciskając przycisk 3, dopóki nie pojawi się napis **Wi-Fi** i potwierdzić przyciskiem 6.
- Wciskać przycisk 3, aż pojawi się WPS i wcisnąć przycisk 6.
- Użyć przycisków 4-5 aby wybrać aktywację reset „WLACZONY" / „WYLACZONY" i wcisnąć przycisk 6, aby potwierdzić.
- Kilkakrotnie wcisnąć przycisk 1, aby wyjść z menu.

- INFO

W tym menu dostępne są trzy informacje dotyczące działania Wi-Fi.

Aby ustawić: OK &gt *USTAWIENIA* &gt *WIFI* &gt *INFO*

PROCEDURA POLECEŃ
- Wcisnąć przycisk 6.
- Wciskać przycisk 3, dopóki nie pojawi się napis USTAWIENIA i potwierdzić przyciskiem 6.
- Kontynuować wciskając przycisk 3, dopóki nie pojawi się napis **Wi-Fi** i potwierdzić przyciskiem 6.
- Wciskać przycisk 3, aż pojawi się INFO i wcisnąć przycisk 6.

- MAC: Unikalny kod identyfikacyjny urządzenia Wi-Fi
- STAN: Stan modułu Wi-Fi, może przyjmować następujące wartości.
  - SERIAL KO: brak komunikacji między modułem Wi-Fi a płytą pieca
  - ROZLĄCZONY: Moduł Wi-Fi nie jest skonfigurowany do dostępu do Internetu
  - STATION OK: Moduł Wi-Fi jest podłączony do domowego routera, ale nie ma dostępu do cloud (np. brak dostępu do Internetu, problemy z firewall)
  - CLOUD OK: Moduł Wi-Fi jest połączony z chmurą

Wyświetlany jest numer wersji oprogramowania sprzętowego modułu Wi-Fi.
- WERSJA: wyświetlana jest nazwa wersji oprogramowania sprzętowego modułu Wi-Fi.
- RSSI: Siła sygnału Wi-Fi po prawidłowym podłączeniu do access point

Wartość RSSI jest wyrażona w decybelach (dB) jako liczba ujemna, która zazwyczaj mieści się w zakresie od -60dB (bardzo dobry sygnał) do -85dB (sygnał bardzo słaby). W przypadku słabego sygnału zaleca się zakup wzmacniacza Wi-Fi, aby uniknąć problemów z łącznością

DZIAŁANIE I ROZWIĄZANIA

Sama ikona „WI-FI" widoczna na głównym ekranie wyświetlacza wskazuje stan połączenia Wi-Fi pieca
Poniżej wskazano tabelę określającą sposób interpretacji dostarczonych informacji oraz rozwiązania, które należy podjąć

STAN IKONY WIFI	WYJAŚNIENIE	ROZWIĄZANIE
Brak ikony „**WI-FI"**	Moduł wyłączony	Sprawdzić zasilanie pieca Skontaktować się z serwisem technicznym
Ikona „**WI-FI"** miga	Połączenie w toku *Moduł próbuje połączyć się z wybraną siecią domową.*	Nawiązanie połączenia przez moduł może potrwać do jednej minuty. Jeśli problem nie ustąpi, zresetować i ponownie skonfigurować produkt
Ikona „**WI-FI"** na ekranie	Produkt jest podłączony do serwera	-

EASY CONTROL

Ta funkcja umożliwia ustawienie dwóch wartości:

- **WYLACZONY** (nieaktywny - domyślne ustawienia fabryczne)
- **WLACZONY** (aktywny)

Zaleca się aktywację (EASY CONTROL = WLACZONY) w przypadku nadmiernego powstawania resztek ze spalania oraz w razie pojawienia się zjawiska kondensacji w kanale dymowym podczas działania z ograniczoną mocą (patrz rozdział ODPROWADZANIE SPALIN).

Uwaga! Zaleca się aktywację funkcji EASY CONTROL po uprzednim sprawdzeniu przez wykwalifikowanego technika.

PROCEDURA POLECEŃ
- Wcisnąć przycisk 6.
- Wciskać przycisk 3, aż do pojawienia się USTAWIENIA i potwierdzić przyciskiem 6.
- Kontynuować, wciskając przycisk 3 do **EASY CONTROL** i potwierdzić przyciskiem 6.
- Użyć przycisków 4-5 w celu wybrania aktywacji „WLACZONY" / dezaktywacji „WYLACZONY"
- Kilkakrotnie nacisnąć na przycisk 1, aby potwierdzić i wyjść z menu.

FUNKCJE DODATKOWE

INSTALACJA TERMOSTATU DODATKOWEGO (OPCJA)

Urządzenie ma możliwość kontroli temperatury otoczenia za pomocą dodatkowego termostatu (opcja).
Po rozpaleniu (wciskając przycisk 6 lub za pomocą trybu crono) piec będzie pracował do osiągnięcia set ustawionego na termostacie wyświetlając PRACA (styk zamknięty). Sonda otoczenia znajdująca montowana standardowo, jest ignorowana.
Po osiągnięciu temperatury na termostacie (styk otwarty) piec ustawia się na minimum wyświetlającMODULACJA.

PROCEDURA POLECEŃ

- Konieczny jest termostat mechaniczny lub cyfrowy z wejściem „normalnie otwartym".
- Wyjąć wtyczkę z gniazda prądu.
- Odnosząc się do rysunku z boku, podłączyć dwa przewody termostatu (styk bezpotencjałowy - no 230 V!).
- Podłączyć zasilanie do piec.
- Ustawić SET TRYBU na AUX.

MARIELLA AD

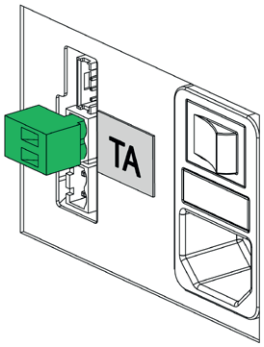

MARIELLA PLUS AD

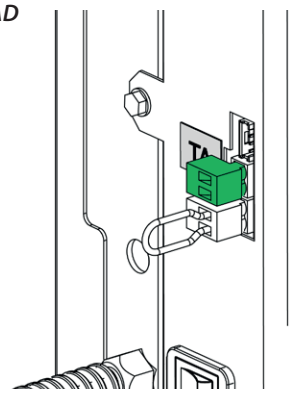

ADNOTACJA: ZACISK ZNAJDUJE SIĘ W WYPOSAŻENIU, WEWNĄTRZ WORECZKA W PIECA.

MONTAŻ MUSI BYĆ WYKONANY PRZEZ WYKWALIFIKOWANY PERSONEL I/LUB SERWIS TECHNICZNY PRODUCENTA

FUNKCJONOWANIE PRZEWODÓW KANAŁOWYCH Z TERMOSTATEM LUB SONDĄ (OPCJA)

W ustawieniu fabrycznym przewody kanałowe doprowadzają ciepłe powietrze do pomieszczenia bez zarządzania temperaturą.
Po zainstalowaniu zewnętrznego termostatu (brak w zestawie) lub podłączeniu sondy NTC10K (brak w zestawie) możliwe jest również zarządzanie temperaturą w pomieszczeniu zamontowania przewodu kanałowego.
Silnik przewodu kanałowego wyłącza się (lub zmniejsza moc w zależności od modelu urządzenia), gdy temperatura termostatu zewnętrznego lub sondy NTC zostanie osiągnięta, zgodnie z logiką:

- przy temperaturze do osiągnięcia (styk zamknięty), silnik przewodu kanałowego podąża za trendem rzeczywistej mocy pieca.
- po osiągnięciu temperatury (styk otwarty), silnik wyłącza się (lub zmniejszy swoją moc w zależności od modelu urządzenia)

Szczegółowe informacje na temat ustawienia przewodów kanałowych wskazano w rozdziale: „ MENU - PRZEWODY KANALOWE"

Warto również zwrócić uwagę na funkcję AIR ZONE CONTROL, która umożliwia optymalne zarządzanie regulacją przewodów kanałowych.
Szczegółowe informacje na temat funkcji AIR ZONE CONTROL wskazano w rozdziale: „ MENU – AIR ZONE CONTROL"

MARIELLA PLUS AD

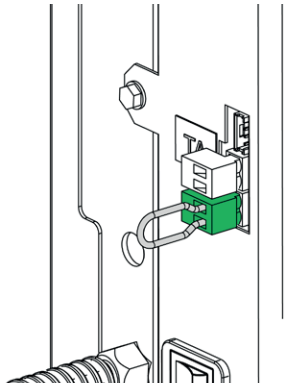

Z TERMOSTATEM OTOCZENIA (OPCJA)

Usunąć mostek i podłączyć termostat otoczenia zainstalowany w pomieszczeniu, którym chce się zarządzać za pomocą termostatu, poprzez przewody kanałowe 1.

4 tryby zarządzania:

DZIAŁANIE PRZEWODÓW KANAŁOWYCH Z TERMOSTATEM OTOCZENIA (OPCJA)	
SET ustawiony na WYLACZONY (ustawienie temperatury nie jest widoczne)	Silnik przewodów kanałowych pozostanie wyłączony, chyba że temperatura spalin nie przekroczy normalnej temperatury roboczej lub użytkownik wyreguluje urządzenie na mocy 5
SET ustawiony na REGULAR (ustawienie temperatury nie jest widoczne)	Po osiągnięciu i przekroczeniu określonego progu aktywacji, w temperaturze, która ma zostać osiągnięta (STYK ZAMKNIĘTY), silnik przewodów kanałowych będzie podążał za przebiegiem pracy pieca. Po osiągnięciu temperatury ustawionej na termostacie (STYK OTWARTY), silnik przewodów kanałowych ustawi się na WYLACZONY, a następnie włączy ponownie, gdy pojawi się nowe żądanie.
SET ustawiony na QUIET (ustawienie temperatury nie jest widoczne)	Po osiągnięciu i przekroczeniu określonego progu aktywacji, w temperaturze, która ma zostać osiągnięta (STYK ZAMKNIĘTY), silnik przewodów kanałowych będzie podążał za przebiegiem pracy pieca, ale z mniejszą prędkością niż w trybie REGULAR, dla większego komfortu akustyczno-środowiskowego. Po osiągnięciu temperatury ustawionej na termostacie (STYK OTWARTY), silnik przewodów kanałowych wyłączy się, a następnie włączy ponownie, gdy pojawi się nowe żądanie.
SET ustawiony na BOOST (ustawienie temperatury nie jest widoczne)	Po osiągnięciu i przekroczeniu określonego progu aktywacji, w temperaturze, która ma zostać osiągnięta (STYK ZAMKNIĘTY), silnik przewodów kanałowych będzie podążał za przebiegiem pracy pieca, ale z większą prędkością niż w trybie REGULAR, dla szybszej wymiany ciepła. Po osiągnięciu temperatury ustawionej na termostacie (STYK OTWARTY), silnik przewodów kanałowych wyłączy się, a następnie włączy ponownie, gdy pojawi się nowe żądanie.

Z SONDĄ (NTC 10K)

Usunąć mostek i podłączyć sondę NTC znajdującą się w pomieszczeniu, którego warunkami chce się zarządzać, poprzez przewody kanałowe.

4 tryby zarządzania:

DZIAŁANIE PRZEWODÓW KANAŁOWYCH Z SONDĄ NTC 10KΩ (OPCJA)	
SET ustawiony na WYLACZONY Ustawić żądaną temperaturę (od 7 do 37 °C)	Silnik przewodów kanałowych pozostanie wyłączony, chyba że temperatura spalin nie przekroczy normalnej temperatury roboczej lub użytkownik wyreguluje urządzenie na mocy 5
SET ustawiony na REGULAR Ustawić żądaną temperaturę (od 7 do 37 °C)	Po osiągnięciu i przekroczeniu określonego progu aktywacji, w temperaturze, która ma zostać osiągnięta, silnik przewodów kanałowych będzie podążał za przebiegiem pracy pieca. Po osiągnięciu temperatury ustawionej w TEMPERATURA, silnik przewodów kanałowych ustawi się na WYLACZONY, a następnie włączy ponownie, gdy pojawi się nowe żądanie.
SET ustawiony na QUIET Ustawić żądaną temperaturę (od 7 do 37 °C)	Po osiągnięciu i przekroczeniu określonego progu aktywacji, w temperaturze, która ma zostać osiągnięta, silnik przewodów kanałowych będzie podążał za przebiegiem pracy pieca ale z mniejszą prędkością niż w trybie REGULAR, dla większego komfortu akustyczno-środowiskowego. Po osiągnięciu żądanej temperatury w TEMPERATURA, silnik przewodów kanałowych przejdzie do stanu wyłączenia, a następnie ponownie się włączy po wystąpieniu zapotrzebowania.
SET ustawiony na BOOST Ustawić żądaną temperaturę (od 7 do 37 °C)	Po osiągnięciu i przekroczeniu określonego progu aktywacji, w temperaturze, która ma zostać osiągnięta, silnik przewodów kanałowych będzie podążał za przebiegiem pracy pieca ale z większą prędkością niż w trybie REGULAR, dla szybszej wymiany ciepła. Po osiągnięciu żądanej temperatury w TEMPERATURA, silnik przewodów kanałowych przejdzie do stanu wyłączenia, a następnie ponownie się włączy po wystąpieniu zapotrzebowania.

OPOZNIONE WYLACZENIE

Urządzenie może opóźnić wyłączenie, poprzez jego zaprogramowanie. Na przykład, jeżeli jest godzina 20:00 i opóźnione wyłączenie jest ustawione na 1h, o godzinie 21:00 piec automatycznie wyłączy się.

Wciskając na dłuższy moment przyciski 2 + 4 wchodzi się na ekran „OPOZNIONE WYLACZENIE" *(*takie ustawienie jest możliwe tylko, jeżeli urządzenia znajduje się w trybie PRZYGOTOWANIE lub PRACA*)*.
Za pomocą przycisków 4 i 5 można zwiększyć/zmniejszyć liczbę godzin, po których piec ustawi się w stanie końcowego czyszczenia.
Możliwe godziny znajdują się w zakresie od WYLACZONY, 1 do 9.
Po wciśnięciu P6 następuje potwierdzenie i powrót na stronę Home.

Na 1h przed ustawionym wyłączeniem, jest wskazywany pozostały czas pracy, wskazując co minutę „wyłączenie za" i wartość „GODZ. xx:xx".

BLOKADA PRZYCISKOW

Funkcja umożliwia zablokowanie przycisków wyświetlacza (jak w przypadku telefonów komórkowych).
Z włączoną funkcją, za każdym razem, gdy naciśnie się na przycisk pojawi się napis „PRZYCISKI ZABLOKOWANE"

Aby zablokować klawiaturę, jednocześnie wcisnąć przyciski 1 i 5, aż do wyświetlenia: „PRZYCISKI ZABLOKOWANE"
Aby odblokować klawiaturę, należy jednocześnie wcisnąć przyciski 1 i 5, aż do wyświetlenia: „PRZYCISKI ODBLOKOWANE"

ABY UZYSKAĆ ADRES NAJBLIŻSZEGO CENTRUM SERWISOWEGO SKONTAKTOWAĆ SIĘ ZE SPRZEDAWCĄ LUB SPRAWDZIĆ NA STRONIE: WWW.LANORDICA-EXTRAFLAME.COM

CZYSZCZENIE I KONSERWACJA

WYKONYWAĆ CZYNNOŚCI ZAWSZE ZACHOWUJĄC MAKSYMALNĄ OSTROŻNOŚĆ!

- Upewnić się, że wtyczka kabla zasilającego jest odłączona, ponieważ piec może być zaprogramowany na włączanie.
- Piec musi być zimny na całej swej powierzchni.
- Popiół musi być zimny.
- Podczas czyszczenia produktu, należy zapewnić skuteczną wymianę powietrza w otoczeniu.
- Brak czyszczenia niekorzystnie wpływa na prawidłowe funkcjonowanie i bezpieczeństwo!

KONSERWACJA

Aby prawidłowo funkcjonować, piec musi być poddawany, przynajmniej raz w roku, zwyczajnej konserwacji wykonywanej przez upoważnionego technika.
Czynności okresowej kontroli i konserwacji muszą być wykonywane wyłącznie przez wykwalifikowanych i upoważnionych techników, którzy będą pracować zgodnie z obowiązującymi przepisami i wskazówkami zawartymi w niniejszej instrukcji obsługi i konserwacji.

DYM Z ZATKANYCH KOMINÓW JEST NIEBEZPIECZNY!
UTRZYMYWAĆ DROŻNY I CZYSTY KOMIN I KANAŁ DYMOWY, ZGODNIE Z INSTRUKCJAMI.
CO ROKU ZLECIĆ CZYSZCZENIE INSTALACJI ODPROWADZANIA SPALIN, KANAŁÓW SPALINOWYCH I ŁĄCZNIKÓW RUROWYCH W KSZTAŁCIE „T" ŁĄCZNIE Z KORKAMI KONTROLNYMI - JEŻELI SĄ OBECNE KOLANKA I EWENTUALNE POZIOME ODCINKI!
CZĘSTOTLIWOŚĆ CZYSZCZENIA PIECA JEST PRZYKŁADOWA! ZALEŻY OD JAKOŚCI UŻYWANEGO PELETU ORAZ CZĘSTOTLIWOŚCI UŻYTKOWANIA.
MOŻE SIĘ OKAZAĆ, CZĘSTOTLIWOŚĆ TAKICH CZYNNOŚCI SKRÓCI SIĘ

OKRESOWE CZYSZCZENIE WYKONYWANE PRZEZ UŻYTKOWNIKA

Czynności okresowej konserwacji, jak wskazano w niniejszej instrukcji obsługi i konserwacji, muszą być wykonywane z maksymalną uwagą po przeczytaniu wskazówek, procedur i terminów przedstawionych w niniejszej instrukcji obsługi i konserwacji.

CZYSZCZENIE POWIERZCHNI I OBUDOWY ZEWNĘTRZNEJ
Nigdy nie stosować do czyszczenia chemicznie agresywnych lub ściernych środków czyszczących!
Powierzchnie można czyścić, gdy piec i zewnętrzna obudowa są zimne. Do konserwacji powierzchni i metalowych części wystarczy użyć szmatki zwilżonej wodą lub wodą z neutralnym mydłem.
Nieprzestrzeganie wskazówek może uszkodzić powierzchnie pieca i być przyczyną unieważnienia gwarancji.

CZYSZCZENIE SZKŁA CERAMICZNEGO
Nigdy nie stosować do czyszczenia chemicznie agresywnych lub ściernych środków czyszczących!
Szkło ceramiczne można czyścić wyłącznie, gdy jest ono zimne.
W celu wyczyszczenia szkła ceramicznego wystarczy użyć suchego pędzelka i papieru gazetowego zmoczonego i posypanego popiołem. W przypadku bardzo brudnego szkła, należy użyć wyłącznie odpowiedniego detergentu do szkła ceramicznego. Spryskać niewielką ilość produktu na szmatkę i wytrzeć szkło ceramiczne. Nie spryskiwać bezpośrednio szkła lub uszczelek środkiem czyszczącym lub innym płynem!

Nieprzestrzeganie wskazówek może uszkodzić powierzchnie pieca i być przyczyną unieważnienia gwarancji

CZYSZCZENIE ZASOBNIKA PELETÓW
Po całkowitym opróżnieniu zasobnika, przed kolejnym napełnieniem należy odłączyć kabel zasilający pieca i usunąć z niego pozostałości (pył, wióry itp.).

USZCZELKI ZASOBNIKA PELETÓW, PALENISKA, DRZWICZEK POŻAROWYCH GWARANTUJĄ PRAWIDŁOWE DZIAŁANIE PIECA. UŻYTKOWNIK MUSI JE OKRESOWO SPRAWDZAĆ. JEŚLI SĄ ZUŻYTE LUB USZKODZONE, NIE WOLNO UŻYWAĆ URZĄDZENIA DO CZASU ICH WYMIANY.
TE CZYNNOŚCI MUSZĄ BYĆ WYKONYWANE PRZEZ AUTORYZOWANEGO TECHNIKA.

JEŻELI KABEL ZASILAJĄCY JEST USZKODZONY, MUSI GO WYMIENIĆ SERWIS OBSŁUGI TECHNICZNEJ LUB WYKWALIFIKOWANA OSOBA, ABY UNIKNĄĆ JAKIEGOKOLWIEK RYZYKA.

PALENISKO I KOMORA SPALANIA:

- Odkurzyć resztki znajdujące się w palenisku
- Całkowicie wyjąć palenisko z odpowiedniej wnęki;
- Odkurzyć popiół z miejsca na palenisko, rurki na świecę i komory spalania.
- Uwolnić/wyczyścić wszystkie otwory znajdujące się w palenisku.
- Umieścić palenisko na miejscu i popchnąć je w kierunku ścianki.

UWAGA: Użyć specjalnego odkurzacza do popiołu z odpowiednim pojemnikiem na popiół.

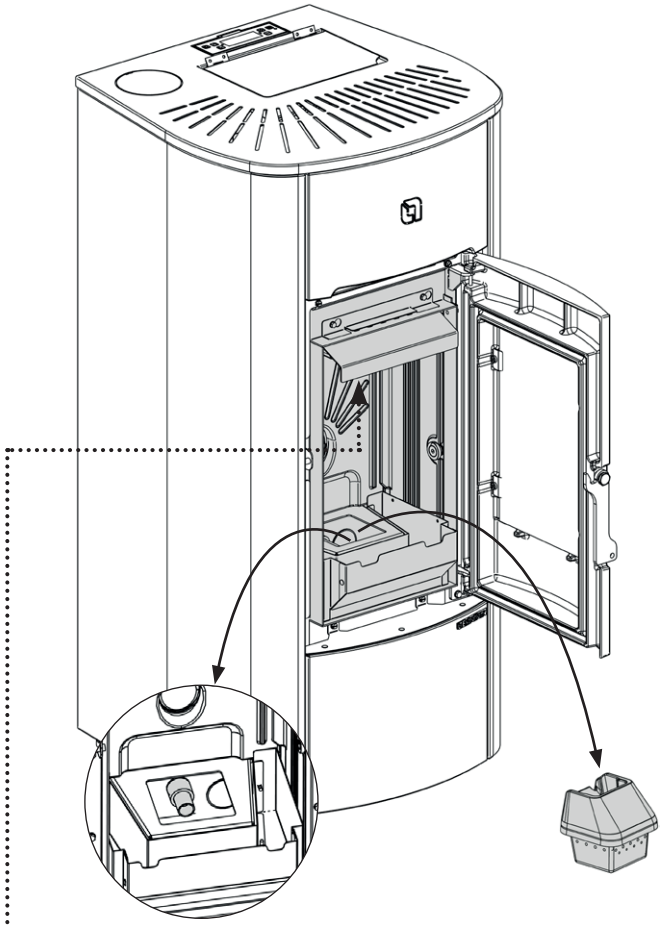

DEFLEKTOR ŻELIWNY

Odkurzać obszary wskazane strzałkami odkurzaczem.

UWAGA!!! Podczas czyszczenia nie wyjmować DEFLEKTORA ŻELIWNEGO z jego obudowy.

Po zakończeniu czyszczenia upewnić się, że deflektor pozostał w swojej obudowie.

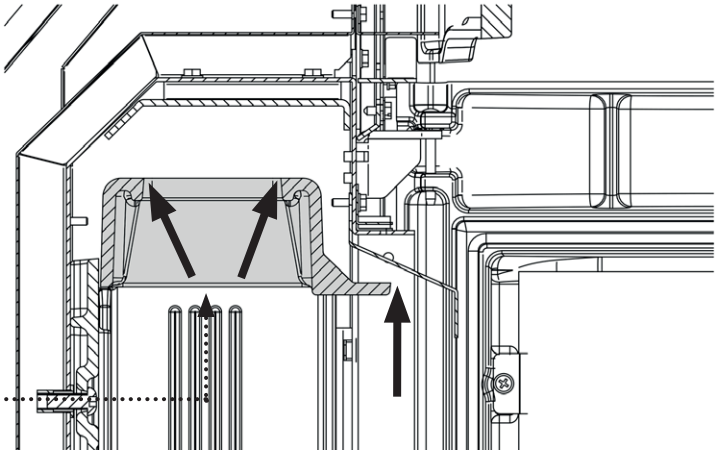

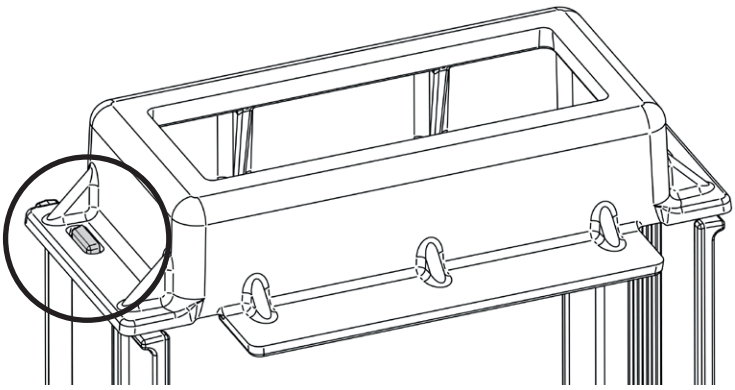

WYJMOWANA KOMORA POPIOŁU:

- Wyjąć komorę popiołu i opróżnić ją do odpowiedniego pojemnika.

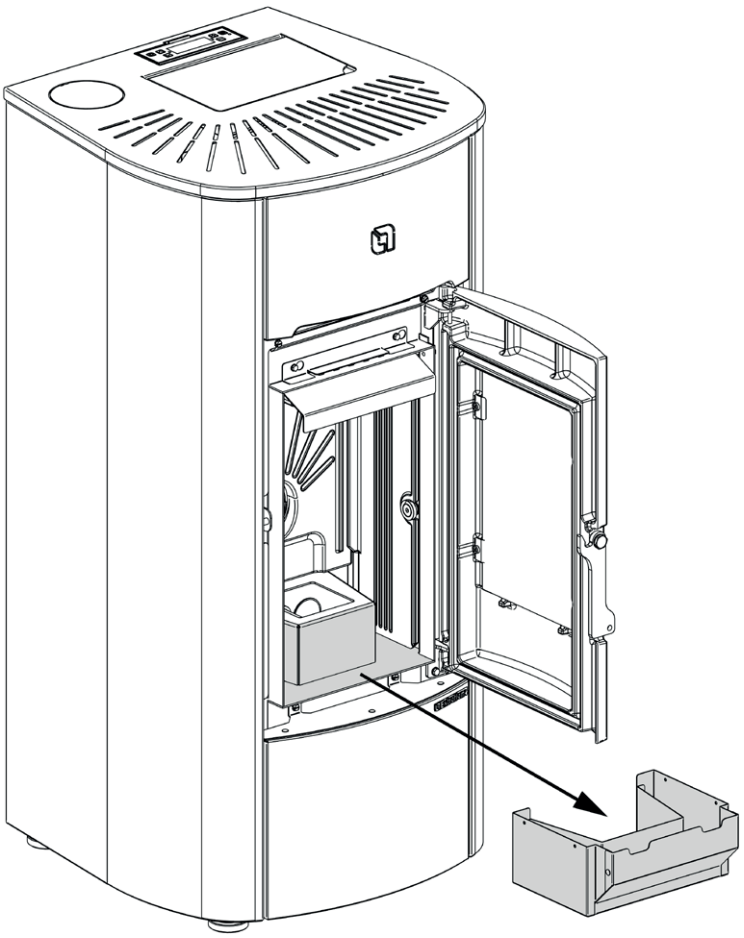

CZĘŚCI	CZĘSTOTLIWOŚĆ W DNIACH
PALENISKO (UŻYTKOWNIK)	**1 - 2**
KOMORA SPALANIA (UŻYTKOWNIK)	**5**
WYJMOWANA KOMORA POPIOŁU (UŻYTKOWNIK)	**5**
TRÓJNIK RUROWY/ KANAŁ DYMOWY (WYKWALIFIKOWANY TECHNIK)	**365**

Za dzień uważa się średnie użytkowanie przez 8 godzin z mocą nominalną.
Częstotliwość czyszczenia komory zależy od różnych czynników: rodzaj peletów, moc pieca, użytkowanie pieca i rodzaj montażu.

CZYSTE PALENISKO JEST GWARANCJĄ PRAWIDŁOWEGO FUNKCJONOWANIA!

UTRZYMUJĄC W CZYSTOŚCI PALENISKO I JEGO OTWORY GWARANTUJE SIĘ OPTYMALNE I DŁUGOTRWAŁE SPALANIE, UNIKAJĄC EWENTUALNYCH NIEPRAWIDŁOWOŚCI, KTÓRE MOGŁYBY WYMAGAĆ INTERWENCJI WYKWALIFIKOWANEGO TECHNIKA.

MOŻNA UŻYĆ FUNKCJI W MENU UŻYTKOWNIKA „EASY SETUP", ABY DOSTOSOWAĆ SPALANIE DO OPISANYCH WYMAGAŃ.

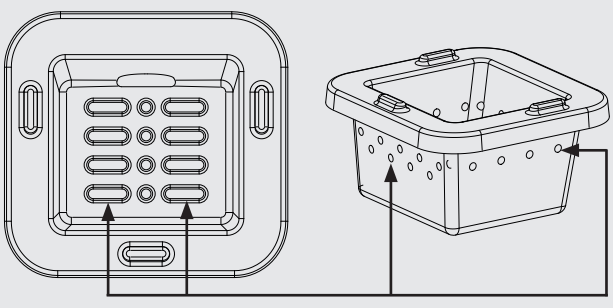

OTWORY PALENISKA

ABY UZYSKAĆ ADRES NAJBLIŻSZEGO CENTRUM SERWISOWEGO SKONTAKTOWAĆ SIĘ ZE SPRZEDAWCĄ LUB SPRAWDZIĆ NA STRONIE: WWW.LANORDICA-EXTRAFLAME.COM

KONSERWACJA ZWYCZAJNA WYKONYWANA PRZEZ WYKWALIFIKOWANYCH TECHNIKÓW

Przynajmniej raz w roku należy przeprowadzać konserwację zwyczajną.
Piec wykorzystując pelety jako paliwo stałe wymaga corocznej konserwacji zwyczajnej, którą musi przeprowadzać **Wykwalifikowany technik, przy użyciu wyłącznie oryginalnych części zamiennych.**
Nieprzestrzeganie zaleceń może niekorzystnie wpłynąć na bezpieczeństwo urządzenia i doprowadzić do utraty gwarancji.
Przestrzeganie terminów czyszczenia, którego dokonuje użytkownik, opisanego w instrukcji obsługi i konserwacji gwarantuje prawidłowe spalanie, zapobiegając ewentualnym nieprawidłowościom i/lub awariom, które mogłyby wymagać poważniejszych interwencji technicznych.
Gwarancja produktu nie obejmuje interwencji konserwacji zwyczajnej.

USZCZELKI: POKRYWA ZASOBNIKA NA PELETY, DRZWICZKI, SZUFLADA NA POPIÓŁ I PALENISKO, PRZEGLĄDY OBIEGU SPALIN

Uszczelki zapewniają hermetyczność pieca kominkowego i jego poprawne funkcjonowanie.
Użytkownik musi je okresowo sprawdzać. Jeśli są zużyte lub uszkodzone, nie wolno używać urządzenia do czasu ich wymiany.
Te czynności muszą być wykonywane przez autoryzowanego technika.

PODŁĄCZENIE DO KOMINA

Raz w roku lub zawsze, gdy jest to konieczne, należy wyczyścić kanał prowadzący do kominka. Jeżeli istnieją poziome odcinki należy z nich usunąć pozostałości, zanim zablokują one przepływ spalin.

WYCOFANIE Z UŻYTKOWANIA (KONIEC SEZONU GRZEWCZEGO)

Po zakończeniu każdego sezonu grzewczego, przed wyłączeniem pieca, zaleca się całkowite opróżnienie zasobnika na pelety, odkurzając z niego ewentualne resztki peletów i pyłu.
Przynajmniej raz w roku należy przeprowadzać konserwację zwyczajną.

ABY UZYSKAĆ ADRES NAJBLIŻSZEGO CENTRUM SERWISOWEGO SKONTAKTOWAĆ SIĘ ZE SPRZEDAWCĄ LUB SPRAWDZIĆ NA STRONIE: WWW.LANORDICA-EXTRAFLAME.COM

MARIELLA AD

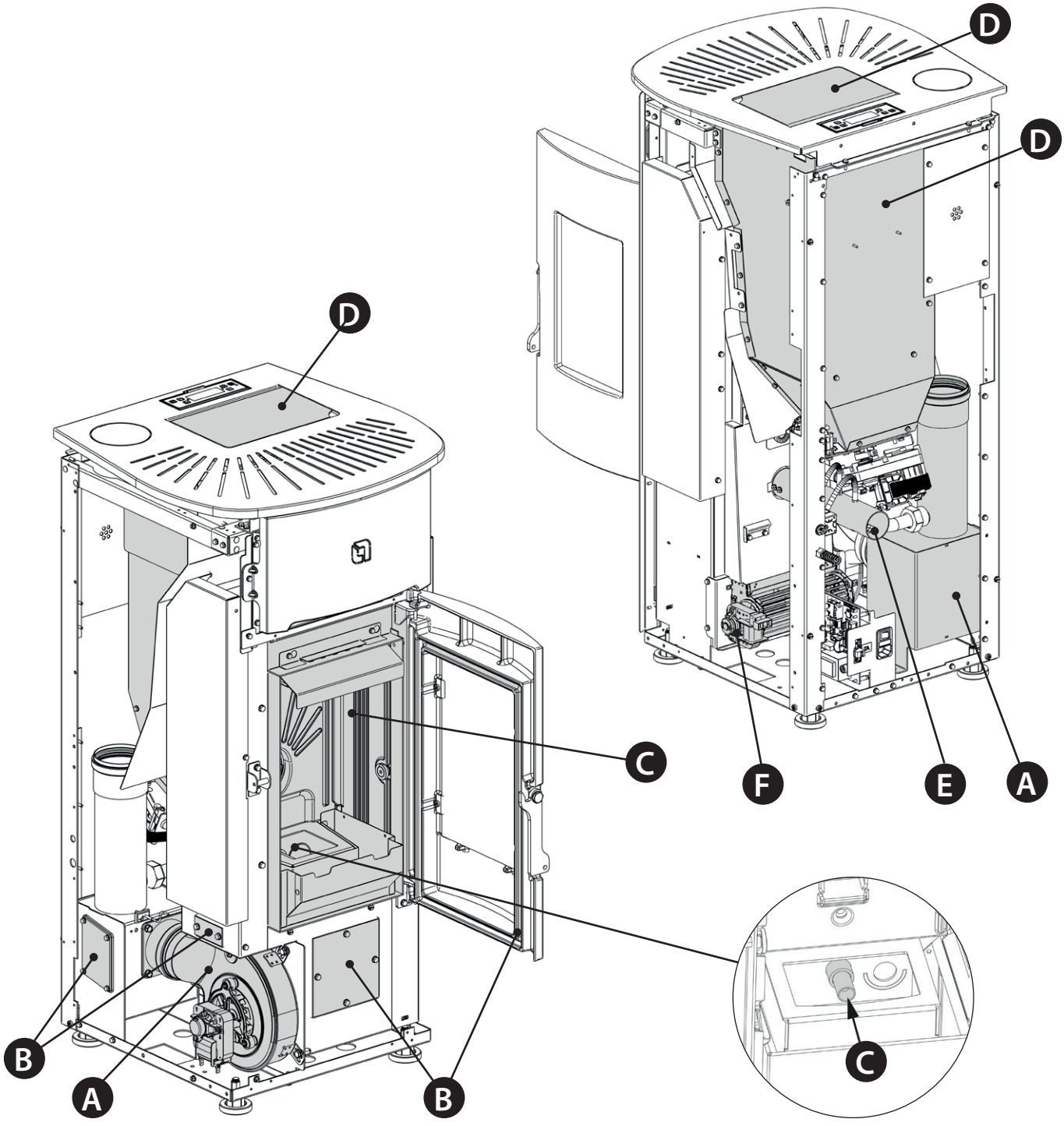

RYSUNKI SĄ PRZYKŁADOWE.

A	Silnik spalin (demontaż i czyszczenie kanału spalinowego oraz "T), nowa uszczelka w przewidzianych punktach
B	Uszczelki, zasobnik na pelety, otwory kontrolne, popielnik i drzwiczki (wymienić i użyć sylikonu, gdzie jest przewidziany)
C	Komora spalania i wymiennik (całkowite czyszczenie), łącznie z czyszczeniem kanału świecy
D	Zasobnik (całkowite opróżnienie i wyczyszczenie)
E	Kontrola rurki zasysania powietrza i kontrola/czyszczenie presostatu mechanicznego
F	Demontaż wentylatora powietrza otoczenia i usunięcie pyłu i resztek peletów.

ABY UZYSKAĆ ADRES NAJBLIŻSZEGO CENTRUM SERWISOWEGO SKONTAKTOWAĆ SIĘ ZE SPRZEDAWCĄ LUB SPRAWDZIĆ NA STRONIE: WWW.LANORDICA-EXTRAFLAME.COM

MARIELLA PLUS AD

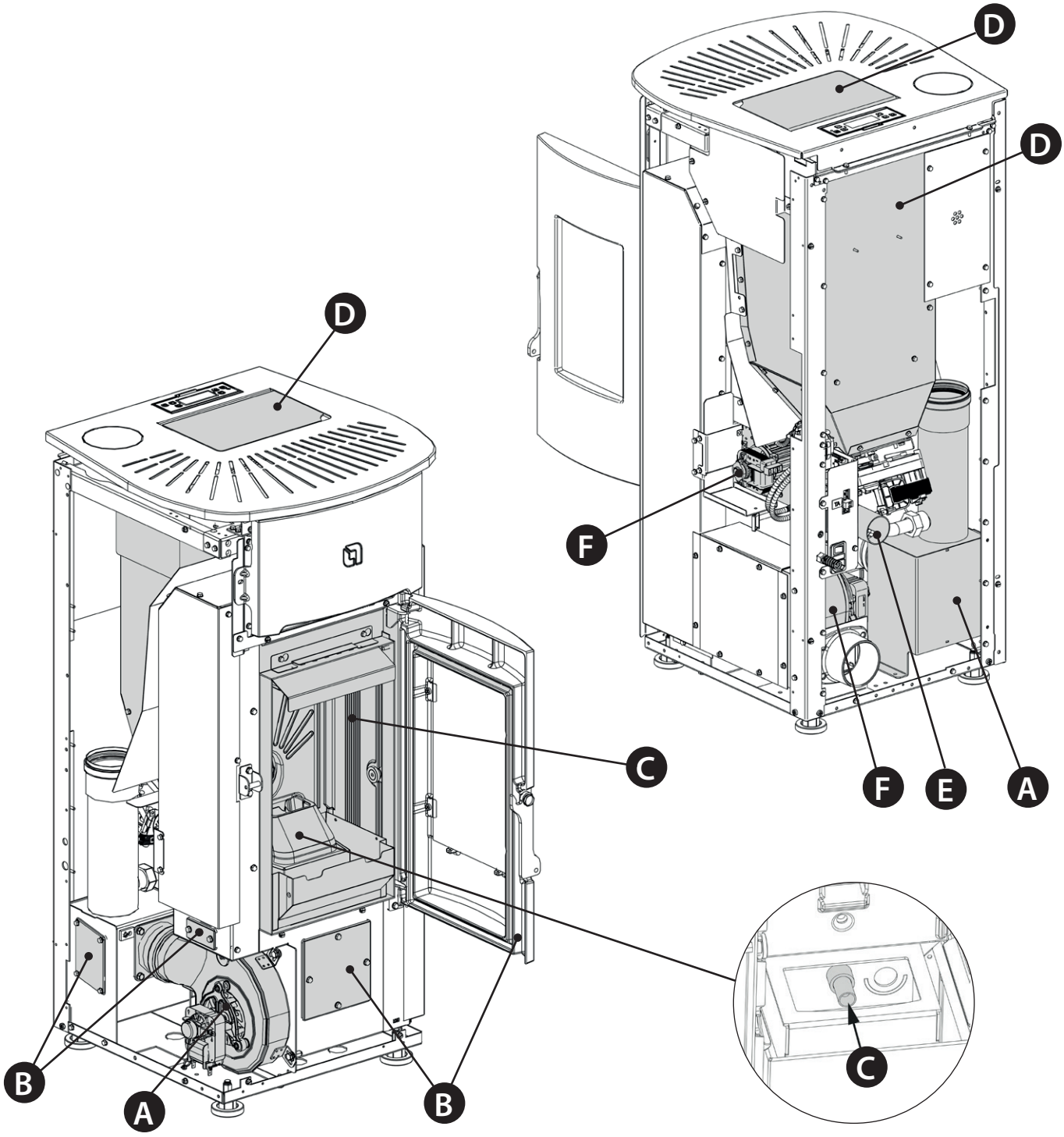

RYSUNKI SĄ PRZYKŁADOWE.

A	Silnik spalin (demontaż i czyszczenie kanału spalinowego oraz "T), nowa uszczelka w przewidzianych punktach
B	Uszczelki, zasobnik na pelety, otwory kontrolne, popielnik i drzwiczki (wymienić i użyć sylikonu, gdzie jest przewidziany)
C	Komora spalania i wymiennik (całkowite czyszczenie), łącznie z czyszczeniem kanału świecy
D	Zasobnik (całkowite opróżnienie i wyczyszczenie)
E	Kontrola rurki zasysania powietrza i kontrola/czyszczenie presostatu mechanicznego
F	Demontaż wentylatora powietrza otoczenia i usunięcie pyłu i resztek peletów.

WIZUALIZACJA	
WYŚWIETLACZ	**POWÓD**
WYLACZONY	Piec wyłączony
START	Trwa etap start
ZALADUNEK PELETOW	Trwa ciągłe ładowanie peletu podczas rozpalania
ROZPALANIE	Trwa etap rozpalania
PRZYGOTOWANIE	Trwa etap przygotowywania
PRACA	Trwa etap zwyczajnej pracy
MODULACJA	Piec pracuje na minimum
CZYSZCZENIE KONCOWE	Trwa czyszczenie końcowe
STAND BY	Piec jest wyłączony i oczekuje na ponowne włączenie ze względu na termostat.
OCZEKIWANIE CHLODZENIA	Następuje ponowna próba rozpalenia, po tym jak przed chwilą piec został wyłączony. Po wyłączeniu generatora, należy poczekać na zakończenie wyłączania silnika spalin, następnie przeprowadzić czyszczenie paleniska. Tylko po wykonaniu tych czynności będzie możliwe ponowne włączenie pieca.
OCZEKIWANIE BLACK OUT	Piec chłodzi się po braku prądu. Po zakończeniu chłodzenia ponownie włączy się w sposób automatyczny
***NADMUCH AUTO**	Aktywny nadmuch automatyczny. Podczas etapu pracy i w regularnych odstępach czasu, piec wykonuje czyszczenie paleniska nazywane „**NADMUCHEM AUTO**". Aktywacja takiej funkcji jest wskazywana na wyświetlaczu za pomocą odpowiedniego komunikatu. Podczas „**NADMUCH AUTO**" następuje spowolnienie załadunku peletów i zwiększenie obrotów silnika spalin. Po zakończeniu procesu czyszczenia, piec powróci do pracy w normalnych warunkach roboczych.
ZAMKNIJ DRZWI	Taka sygnalizacja wskazuje, że pozostaje 60 sekund na zamknięcie drzwiczek i pokrywy zasobnika. Po upływie 60 sekund, podczas etapu rozpalenia, piec ustawi się w stanie alarmowym „**ALARM PODCISNIENIA**" natomiast podczas normalnego działania w „**OCZEKIWANIE CHLODZENIA**", aby następnie automatycznie wznowić działanie po przywróceniu odpowiednich warunków (zimny piec itp.).
ZAMKNIJ ZBIORNIK	
MIN DELTA-P	Urządzenie wykrywa nieprawidłowe warunki przepływu powietrza do spalania lub wylotu spalin.
AIR ZONE CONTROL	Sygnał ten, widoczny w fazie PRACA informuje, że urządzenie optymalizuje dystrybucję gorącego powietrza pomiędzy środowiskiem instalacji a środowiskiem przewodów kanałowych.

ALARMY		
WYSWIETLACZ	**WYJAŚNIENIE**	**ROZWIĄZANIE**
	Oznacza obecność alarmu.	Włączona: oznacza obecność alarmu Alarm może być zresetowany wyłącznie, jeżeli silnik spalin jest wyłączony, upłynie 15 minut od jego wyświetlenia, przez 3 sekundy zostanie wciśnięty przycisk WLACZONY/WYLACZONY.
AWARIA SILNIKA SPALIN	Usterka silnika spalin	Skontaktować się z centrum serwisowym
SONDA SPALIN	Usterka sondy spalin.	Skontaktować się z centrum serwisowym
WYSOKA TEMP. SPALIN	Nadmierna temperatura spalin	Sprawdzić ładowanie peletu (patrz „**EASY SETUP**"), w przypadku nierozwiązania błędu skontaktować się z wykwalifikowanym technikiem.
BRAK WLACZENIA	Zasobnik peletu jest pusty. Ustawienia ładowania peletu są nieprawidłowe. *Uaktywniły się sondy termostatowe.	Sprawdzić obecność lub brak peletu w zasobniku. Wyregulować natężenie dostarczania peletu (patrz „**EASY SETUP**"). Sprawdzić procedury opisane w rozdziale „**ROZPALENIE**". *Sprawdzić termostaty z sondami (patrz rozdział Resetowanie)
BRAK PLOMIENIA	Zasobnik peletu jest pusty. Brak ładowania peletu. Motoreduktor nie wykonuje ładowania peletu.	Sprawdzić obecność lub brak peletu w zasobniku. Wyregulować natężenie dostarczania peletów (patrz „**EASY SETUP**"). * Sprawdzić termostaty z sondami (patrz rozdział Resetowanie)
ALARM PODCISNIENIA	Drzwiczki są nieprawidłowo zamknięte. Popielnik nie jest prawidłowo zamknięty (jeśli obecny)	Sprawdzić hermetyczne zamknięcie drzwiczek. Sprawdzić szczelne zamknięcie popielnika (jeśli obecny).

**JEŚLI OBECNY*

ALARM MIN DELTA-P 1	Komora spalania jest brudna. Kanał odprowadzania spalin jest zatkany/ brudny Kanał wykrywania podciśnienia wewnątrz popielnika jest zatkany. Zasobnik peletu jest otwarty.	Sprawdzić czystość kanału spalin oraz komory spalania. Sprawdzić i wyczyścić łącznik węża oraz rurkę presostatu popielnika. Skontaktować się z centrum serwisowym. Sprawdzić prawidłowe zamknięcie zasobnika i stan uszczelek.
BRAK WLACZENIA - BLACK OUT	Brak prądu podczas etapu włączania.	Ustawić piec w stanie off za pomocą przycisku 6 i powtórzyć procedury opisane w rozdziale „**ROZPALANIE**”. Inne czynności przywracające do stanu wyjściowego muszą być wykonane przez autoryzowanego technika.
ALARM POLECENIA SLIMAKA	Nieprawidłowe funkcjonowanie ładowania peletu.	Skontaktować się z centrum serwisowym
USTERKI DELTA-P	Przetwornik różnicy ciśnień uszkodzony lub odłączony.	Skontaktować się z centrum serwisowym
ALARM MIN DELTA-P 2	Szuflada na popiół jest nieprawidłowo zamknięta. Wlot powietrza jest zatkany. Komora spalania jest brudna. Otwory paleniska są zatkane. Wymiennik ciepła lub kanał spalinowy urządzenia są brudne. Trójnik, kanał dymowy lub komin są zatkane.	Sprawdzić hermetyczne zamknięcie szuflady na popiół. Wyczyścić wlot powietrza. Wyczyścić komorę spalania. Udrożnić otwory paleniska. Wyczyścić wymiennik ciepła i kanał spalinowy urządzenia. Wyczyścić/udrożnić trójnik, kanał dymowy i komin. Skontaktować się z centrum serwisowym

UNIESZKODLIWIANIE

INFORMACJE DOTYCZĄCE ZARZĄDZANIA ODPADAMI SPRZĘTU ELEKTRYCZNEGO I ELEKTRONICZNEGO ZAWIERAJĄCEGO BATERIE I AKUMULATORY



Niniejszy symbol znajdujący się na produkcie, bateriach, akumulatorach, na ich opakowaniu lub na dokumentacji, wskazuje, że produkt, baterie lub akumulatory po zakończeniu okresu użytkowania nie mogą być zbierane, odzyskiwane lub utylizowane wraz z odpadami komunalnymi. Niewłaściwe postępowanie ze zużytym sprzętem elektrycznym i elektronicznym, bateriami lub akumulatorami może powodować uwolnienie niebezpiecznych substancji zawartych w produktach. Celem uniknięcia jakichkolwiek szkód dla środowiska lub zdrowia, użytkownik proszony jest o odseparowanie niniejszego sprzętu i/lub dołączonych baterii lub akumulatorów od innych rodzajów odpadów i dostarczenia go do miejskiego punktu zbierania odpadów. Możliwe jest zwrócenie się z prośbą do dystrybutora o odebranie odpadów sprzętu elektrycznego i elektronicznego, na warunkach i zgodnie z procedurami ustanowionymi przez przepisy krajowe transponujące dyrektywę 2012/19/UE.

Oddzielna zbiórka i prawidłowe przetwarzanie sprzętu elektrycznego i elektronicznego, baterii i akumulatorów sprzyja ochronie zasobów naturalnych, poszanowaniu środowiska i zapewnieniu ochrony zdrowia.
Aby uzyskać więcej informacji dotyczących zbiórki zużytego sprzętu elektrycznego i elektronicznego, baterii i akumulatorów, należy skontaktować się z władzami miejskimi lub organami publicznymi odpowiedzialnymi za wydawanie zezwoleń.

EN 16510-1 Symbol	WYJAŚNIENIE
nom	Nominalna moc cieplna
part	Moc cieplna przy częściowym obciążeniu
CON / INT	Praca urządzenia, ciągła (CON) lub przerywana (INT)
$CO_{2\ nom}$ / $CO_{2\ part}$	Emisje dwutlenku węgla
CO_{nom} / CO_{part}	Emisje tlenku węgla
d_B	Minimalne odległości od materiałów palnych - dół
d_C	Minimalne odległości od materiałów palnych - sufit
d_F	Minimalne odległości od materiałów palnych - z przodu, na podłodze
d_L	Minimalne odległości od materiałów palnych - boczny obszar promieniowania
d_{non}	Minimalne odległości od ścian z materiałów niepalnych
d_{out}	Rura odprowadzająca spaliny
d_P	Minimalne odległości od materiałów palnych - przód
d_R	Minimalne odległości od materiałów palnych - tył
d_S	Minimalne odległości od materiałów palnych - bok
E, f	Napięcie zasilania, częstotliwość
EEI	Współczynnik efektywności energetycznej
el_{max}	Zużycie dodatkowej energii elektrycznej przy nominalnej mocy cieplnej
el_{min}	Dodatkowe zużycie energii elektrycznej przy częściowym obciążeniu
el_{SB}	Zużycie energii elektrycznej w trybie czuwania
H	Wysokość urządzenia
L	Głębokość urządzenia
m	Waga netto
m_{chim}	Maksymalne obciążenie komina jakie urządzenie może przenosić
$m_{h\ nom}$ / $m_{h\ part}$	Zużycie godzinowe
$NO_{x\ nom}$ / $NO_{x\ par}$	Emisje tlenków azotu
OGC_{nom} / OCG_{part}	Emisje gazowego węgla organicznego
PM_{nom} / PM_{part}	Emisje cząstek stałych
P_{nom} / P_{part}	Moc cieplna
P_{nom} / P_{part}	Minimalny ciąg kominowy
$P_{SH\ nom}$ / $P_{SH\ part}$	Wydajność cieplna pomieszczenia
P_W	Dopuszczalne maksymalne ciśnienie robocze wody
$P_{W\ nom}$ / $P_{W\ part}$	Wydajność cieplna wody
s	Grubość materiału izolacyjnego ochronnego
T_{class}	Oznaczenie komina
$T_{f,g\ nom}$ / $T_{f,g\ part}$	Średnia temperatura spalin
$T_{s\ nom}$ / $T_{s\ part}$	Temperatura na wylocie spalin
W	Szerokość urządzenia
W_{max}	Maksymalny pobór mocy elektrycznej
η_{nom} / η_{part}	Efektywność
η_S	Sezonowa efektywność energetyczna ogrzewania pomieszczeń
$\Phi_{f,g\ nom}$ / $\Phi_{f,g\ part}$	Przepływ gazu spalinowego
Wood Pellet (L)	Pellet drzewny
Wood Logs (l)	Drewno
	Przeczytać i przestrzegać wskazań podanych w instrukcji używania

Extraflame®

Riscaldamento a Pellet

EXTRAFLAME S.p.A. Via Dell'Artigianato, 12 36030 - MONTECCHIO PRECALCINO (VI) - ITALY
☎ +39.0445.865911 - 🖷 +39.0445.865912 - ✉ info@extraflame.it - 💻 www.lanordica-extraflame.com

MADE IN ITALY
design & production

ABY UZYSKAĆ ADRES NAJBLIŻSZEGO CENTRUM SERWISOWEGO SKONTAKTOWAĆ SIĘ ZE SPRZEDAWCĄ LUB SKONSULTOWAĆ STORNĘ WWW.LANORDICA-EXTRAFLAME.COM

Producent zastrzega sobie prawo do zmiany charakterystyki i danych zawartych w niniejszej instrukcji, w każdym momencie i bez uprzedzenia, w celu ulepszenia swoich produktów.